NACIONALINĖS ŽEMĖS TARNYBOS PRIE APLINKOS MINISTERIJOS KLAIPĖDOS APYGARDOS ŽEMĖS TVARKYMO IR ADMINISTRAVIMO SKYRIAUS VEDĖJAS

ĮSAKYMAS

DĖL TAURAGĖS APSKRITIES JURBARKO (SAVIVALDYBĖS) JUODAIČIŲ SENIŪNIJOS JUODAIČIŲ KADASTRO VIETOVĖS ŽEMĖS SKLYPŲ PLANŲ, KURIE PRILYGINAMI ŽEMĖS REFORMOS ŽEMĖTVARKOS PROJEKTUI, PATVIRTINIMO

2025 m. d. Nr. 4RKĮ- -(15.4.6 E.)
Klaipėda

Vadovaudamasis Lietuvos Respublikos žemės įstatymo 32 straipsnio 3 dalies 7 punktu, Lietuvos Respublikos žemės reformos įstatymo 20 straipsniu, Žemės reformos žemėtvarkos projektų rengimo ir įgyvendinimo tvarkos aprašo, patvirtinto Lietuvos Respublikos Vyriausybės 1998 m. balandžio 1 d. nutarimu Nr. 385 „Dėl žemės reformos vykdymo kaimo gyvenamojoje vietovėje“,19 punktu, Žemės reformos žemėtvarkos projektų ir jiems prilyginamų žemės sklypų planų rengimo ir įgyvendinimo metodikos, patvirtintos Lietuvos Respublikos žemės ir miškų ūkio ministerijos 1998 m. balandžio 23 d. įsakymu Nr. 207 „Dėl Žemės reformos žemėtvarkos projektų ir jiems prilyginamų žemės sklypų planų rengimo ir įgyvendinimo metodikos patvirtinimo“, 131–134 punktais, veikdamas pagal Nacionalinės žemės tarnybos prie Aplinkos ministerijos direktoriaus 2024 m. rugpjūčio 8 d. įgaliojimą Nr. 1Į-368-(1.9 E.) „Dėl teritorijų planavimo dokumentų ir žemės projektų rengimo ir tvirtinimo, kitų funkcijų atlikimo“:

1. T v i r t i n u:

1.1. UAB “ARVIMEDA”, projekto autorės Nomedos Vilčinskaitės Jurbarko rajono Juodaičių seniūnijos Juodaičių kadastro vietovės žemės sklypų planus, kurie prilyginami žemės reformos žemėtvarkos projektui (toliau Projektas) ir juose suprojektuotų žemės sklypų ribas ir plotus, kuriems nustatyta pagrindinė žemės naudojimo paskirtis, žemės naudojimo būdas, specialiosios žemės naudojimo sąlygos bei servitutai;

1.2. Asmenų, kuriems suprojektuoti žemės sklypai projektinių sprendinių planuose, sąrašą (1 priedas).

2. I š b r a u k i u pretendentus iš Nacionalinės žemės tarnybos prie Aplinkos ministerijos Klaipėdos apygardos žemės tvarkymo ir adminstravimo skyriaus vedėjo 2025 m. balandžio 17 d. įsakymo Nr. 4RKĮ-237-(15.4.6 E.) “Dėl asmenų, pateikusių prašymus išnuomoti, perduoti patikėjimo teise valstybės žemės sklypus Tauragės apskrities Jurbarko rajono (savivaldybės) Juodaičių seniūnijos Juodaičių kadastro vietovėje, sąrašo” (2 priedas).

3. Į p a r e i g o j u Klaipėdos apygardos žemės tvarkymo ir administravimo skyriaus vyriausiąją specialistę Aureliją Lankutienę per 1 darbo dienas paskelbti šį įsakymą Nacionalinės žemės tarnybos prie Aplinkos ministerijos interneto svetainėje (adresas – http://www.nzt.lt).

Šis įsakymas per 20 darbo dienų nuo jo priėmimo gali būti skundžiamas Nacionalinės žemės tarnybos prie Aplinkos ministerijos direktoriui Lietuvos Respublikos žemės reformos įstatymo 18 straipsnio ir Išankstinio ginčų nagrinėjimo Nacionalinėje žemės tarnyboje prie Aplinkos ministerijos ne teismo tvarka taisyklių, patvirtintų Nacionalinės žemės tarnybos prie Aplinkos ministerijos direktoriaus 2024 m. gegužės 10 d. įsakymu Nr. 1P-139-(1.1 E.) „Dėl Išankstinio ginčų nagrinėjimo Nacionalinėje žemės tarnyboje prie Aplinkos ministerijos ne teismo tvarka taisyklių patvirtinimo“, nustatyta tvarka.

Vedėjas Ričardas Ažna

Nacionalinės žemės tarnybos prie Aplinkos ministerijos
Klaipėdos apygardos žemės tvarkymo ir administravimo
skyriaus vedėjo
2025 m. d. įsakymo Nr.4VĮ- -(15.4.1 E.)
1 priedas

ASMENŲ, KURIEMS PROJEKTE SUPROJEKTUOTI ŽEMĖS SKLYPAI, SĄRAŠAS

Eil. Nr.	Fizinio asmens vardas, pavardė; juridinio asmens ar kitos užsienio organizacijos pavadinimas	Eiliškumo grupė	Žemės sklypo numeris plane	Plotas, ha							Žemės sklypo naudojimo paskirtis ir naudojimo būdas (-ai)	Specialiosios žemės ir miško naudojimo sąlygos	Servitutai ir jų plotai
				Įsigytas nuosavybėn				nuomojamas	patikėjimo teise valdyti	perduodamas neatlygintinai naudotis			
				grąžinamas natūra	perduodamas neatlygintinai nuosavybėn	suteikiamas neatlygintinai nuosavybėn	parduodamas						
1	2	3	4	5	6	7	8	9	10	11	12	13	14
1.		XII	377	-	-	-	-	0,12	-	-	Žemės ūkio, kiti žemės ūkio paskirties žemės sklypai	106-(III skyrius, ketvirtasis skirsnis),	-
2.		XII	378-1	-	-	-	-	0,71	-	-	Žemės ūkio, kiti žemės ūkio paskirties žemės sklypai	106-(III skyrius, ketvirtasis skirsnis), 121-VI skyrius, antrasis skirsnis) 152-(VI skyrius, keturioliktasis skirsnis)	-
		XII	378-2	-	-	-	-	0,80	-	-	Žemės ūkio, kiti žemės ūkio paskirties žemės sklypai	106-(III skyrius,ketvirtasis skirsnis) 121-VI skyrius, antrasis skirsnis), 152-(VI skyrius, keturioliktasis skirsnis)	-
		XII	378-3	-	-	-	-	0,88	-	-	Žemės ūkio, kiti žemės ūkio paskirties žemės sklypai	106-(III skyrius, ketvirtasis skirsnis), 121-VI skyrius, antrasis skirsnis), 152-(VI skyrius, keturioliktasis skirsnis)	-

		XII	378-4	-	-	-	-	0,42	-	-	Žemės ūkio, kiti žemės ūkio paskirties žemės sklypai	106-(III skyrius, ketvirtasis skirsnis), 121-VI skyrius, antrasis skirsnis), 152-(VI skyrius, keturioliktasis skirsnis)	-
		XII	378-5	-	-	-	-	0,14	-	-	Žemės ūkio, kiti žemės ūkio paskirties žemės sklypai	102-(III skyrius, antrasis skirsnis), 121-VI skyrius, antrasis skirsnis), 152-(VI skyrius, keturioliktasis skirsnis)	-
		XII	378-6	-	-	-	-	0,52	-	-	Žemės ūkio, kiti žemės ūkio paskirties žemės sklypai	102-(III skyrius, antrasis skirsnis), 106-(III skyrius, ketvirtasis skirsnis), 121-VI skyrius, antrasis skirsnis), 152-(VI skyrius, keturioliktasis skirsnis)	-
3.		XII	379-1	-	-	-	-	1,38	-	-	Žemės ūkio, kiti žemės ūkio paskirties žemės sklypai	102-(III skyrius, antrasis skirsnis), 121-VI skyrius, antrasis skirsnis), 152-(VI skyrius, keturioliktasis skirsnis)	-
		XII	379-2	-	-	-	-	2,46	-	-	Žemės ūkio, kiti žemės ūkio paskirties žemės sklypai	102-(III skyrius, antrasis skirsnis), 121-VI skyrius, antrasis skirsnis), 152-(VI skyrius, keturioliktasis skirsnis)	-

Vedėjas Ričardas Ažna

PROJEKTUI PRILYGINAMAS PLANAS
M 1 : 5 000

Žemės reformos žemėtvarkos projektų ir jiems prilyginamų žemės sklypų planų rengimo ir įgyvendinimo metodikos 8 priedas

Kadastro vietovė	**JUODAIČIŲ**
Seniūnija	JUODAIČIŲ
Miestas (rajonas)	JURBARKO
Apskritis	TAURAGĖS

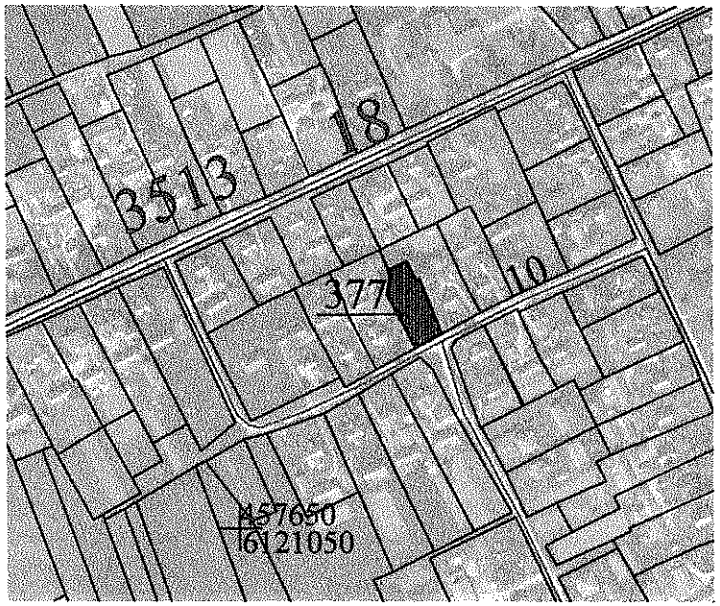

SUPROJEKTUOTIEMS ŽEMĖS SKLYPAMS TAIKOMI SERVITUTAI, SPECIALIOSIOS ŽEMĖS IR MIŠKO NAUDOJIMO SĄLYGOS IR APRIBOJIMAI			
Žemės sklypo numeris plane	Žemės sklypo plotas, ha	Žemės sklypui taikomi servitutai, specialiosios žemės ir miško naudojimo sąlygos ir apribojimai	
		kodas, aprašymas	plotas, ha
377	0,12	Elektros tinklų apsg. zonos	
		(III skyrius, ketvirtasis skirsnis)	0,02

SUDERINTA: NŽT prie Aplinkos ministerijos Klaipėdos apygardos žemės tvarkymo ir administravimo skyriaus vedėju

Ričardu Ažna

(parašas, vardas, pavardė, data)

Projektinių sprendinių plano rengėjas

SUTARTINIAI ŽENKLAI	
Sutartinio ženklo žymėjimas	Sutartinio ženklo aprašymas
377	Suprojektuotas sklypas nuomai

Patvirtinta:

Nacionalinės žemės tarnybos prie Aplinkos ministerijos direktoriaus

Klaipėdos apygardos žemės tvarkymo ir administravimo skyriaus vedėjo

_____ įsakymu _____

UAB „ARVIMEDA“

Raudondvario pl.164A, Kaunas LT-47173,Tel. (8-37)32 [illegible]

Pareigos	Parašas	Vardas, pavardė	Data
Projekto vadovas		Nomeda Vilčinskaitė	2025-05-20
Projekto autorius		Nomeda Vilčinskaitė	2025-05-20

PLANAMS NR.1

A.V.

PROJEKTUI PRILYGINAMAS PLANAS
M 1 : 5 000

Žemės reformos žemėtvarkos projektų ir jiems prilyginamų žemės sklypų planų rengimo ir įgyvendinimo metodikos 8 priedas

Kadastro vietovė	**JUODAIČIŲ**
Seniūnija	JUODAIČIŲ
Miestas (rajonas)	JURBARKO
Apskritis	TAURAGĖS

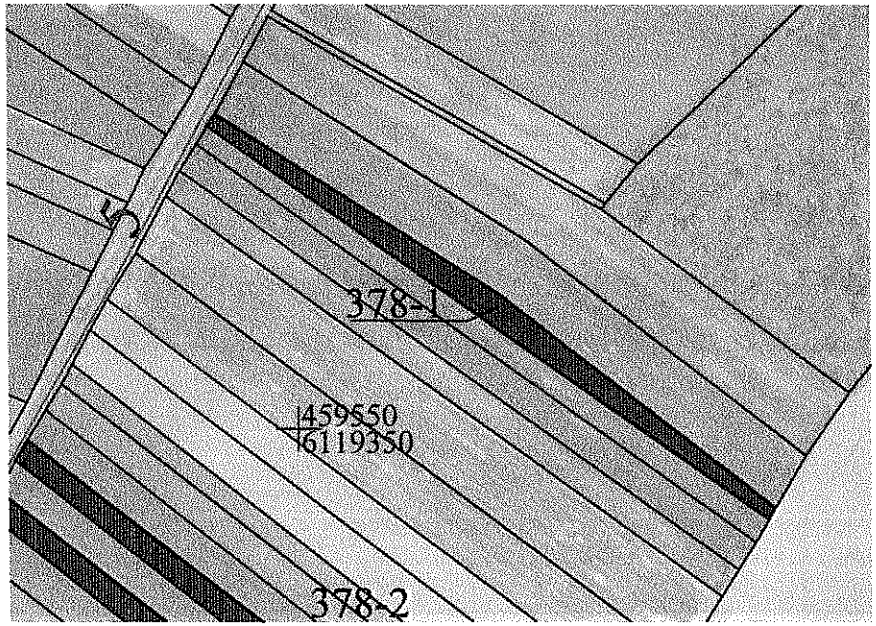

SUPROJEKTUOTIEMS ŽEMĖS SKLYPAMS TAIKOMI SERVITUTAI, SPECIALIOSIOS ŽEMĖS IR MIŠKO NAUDOJIMO SĄLYGOS IR APRIBOJIMAI			
Žemės sklypo numeris plane	Žemės sklypo plotas, ha	Žemės sklypui taikomi servitutai, specialiosios žemės ir miško naudojimo sąlygos ir apribojimai	
		kodas, aprašymas	plotas, ha
378-1	0,71	Elektros tinklų apsg. zonos	
		(III skyrius, ketvirtasis skirsnis)	0,04
		Melior. ž. ir melior. stat. apsg.zonos	
		(VI skyrius, antrasis skirsnis)	0,71
		Dirvožemio apsg. ž.ū.p. žemės	
		(VI skyrius, keturioliktasis skirsnis)	0,71

SUDERINTA: NŽT prie Aplinkos ministerijos Klaipėdos apygardos žemės tvarkymo ir administravimo skyriaus vedėju

Ričardu Ažna

(parašas, vardas, pavardė, data)

Projektinių sprendinių plano rengėjas

UAB „ARVIMEDA“			
Raudondvario pl.164A, Kaunas LT-47173,Tel. (8-37[illegible]461			
Pareigos	Parašas	Vardas, pavardė	Data
Projekto vadovas		Nomeda Vilčinskaitė	2025-05-20
Projekto autorius		Nomeda Vilčinskaitė	2025-05-20

A.V.

SUTARTINIAI ŽENKLAI	
Sutartinio ženklo žymėjimas	Sutartinio ženklo aprašymas
378-1	Suprojektuotas sklypas nuomai

Patvirtinta:

Nacionalinės žemės tarnybos prie Aplinkos ministerijos direktoriaus

Klaipėdos apygardos žemės tvarkymo ir administravimo

skyriaus vedėjo

_____ įsakymu_____

PROJEKTUI PRILYGINAMAS PLANAS
M 1 : 5 000

Žemės reformos žemėtvarkos projektų ir jiems prilyginamų žemės sklypų planų rengimo ir įgyvendinimo metodikos 8 priedas

Kadastro vietovė	**JUODAIČIŲ**
Seniūnija	JUODAIČIŲ
Miestas (rajonas)	JURBARKO
Apskritis	TAURAGĖS

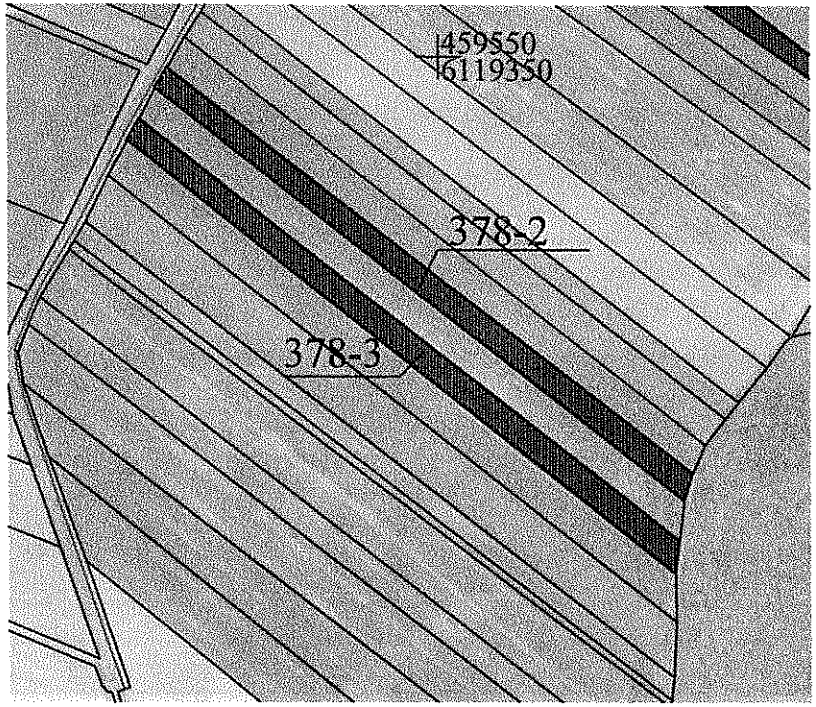

SUPROJEKTUOTIEMS ŽEMĖS SKLYPAMS TAIKOMI SERVITUTAI, SPECIALIOSIOS ŽEMĖS IR MIŠKO NAUDOJIMO SĄLYGOS IR APRIBOJIMAI			
Žemės sklypo numeris plane	Žemės sklypo plotas, ha	Žemės sklypui taikomi servitutai, specialiosios žemės ir miško naudojimo sąlygos ir apribojimai	
		kodas, aprašymas	plotas, ha
378-2	0,80	Elektros tinklų apsg. zonos	
		(III skyrius, ketvirtasis skirsnis)	0,04
		Melior. ž. ir melior. stat. apsg.zonos	
		(VI skyrius, antrasis skirsnis)	0,80
		Dirvožemio apsg. ž.ū.p. žemės	
		(VI skyrius, keturioliktasis skirsnis)	0,80

SUDERINTA: NŽT prie Aplinkos ministerijos Klaipėdos apygardos žemės tvarkymo ir administravimo skyriaus vedėju

Ričardu Ažna

(parašas, vardas, pavardė, data)

Projektinių sprendinių plano rengėjas

UAB „ARVIMEDA“			
Raudondvario pl.164A, Kaunas LT-47173,Tel. (8-37)[illegible]461			
Pareigos	Parašas	Vardas, pavardė	Data
Projekto vadovas		Nomeda Vilčinskaitė	2023-05-20
Projekto autorius		Nomeda Vilčinskaitė	2023-05-20

PLANAMS NR.1

A.V.

SUTARTINIAI ŽENKLAI	
Sutartinio ženklo žymėjimas	Sutartinio ženklo aprašymas
378-2	Suprojektuotas sklypas nuomai

Patvirtinta:

Nacionalinės žemės tarnybos prie Aplinkos ministerijos direktoriaus

Klaipėdos apygardos žemės tvarkymo ir administravimo

skyriaus vedėjo

_____ įsakymu _____

PROJEKTUI PRILYGINAMAS PLANAS
M 1 : 5 000

Žemės reformos žemėtvarkos projektų ir jiems prilyginamų žemės sklypų planų rengimo ir įgyvendinimo metodikos 8 priedas

Kadastro vietovė	**JUODAIČIŲ**
Seniūnija	JUODAIČIŲ
Miestas (rajonas)	JURBARKO
Apskritis	TAURAGĖS

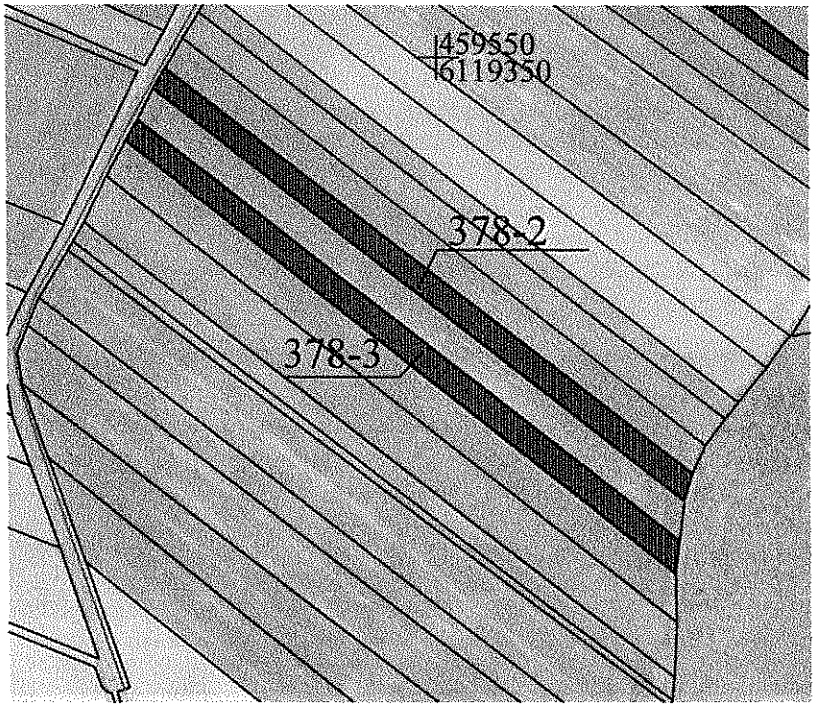

SUPROJEKTUOTIEMS ŽEMĖS SKLYPAMS TAIKOMI SERVITUTAI, SPECIALIOSIOS ŽEMĖS IR MIŠKO NAUDOJIMO SĄLYGOS IR APRIBOJIMAI			
Žemės sklypo numeris plane	Žemės sklypo plotas, ha	Žemės sklypui taikomi servitutai, specialiosios žemės ir miško naudojimo sąlygos ir apribojimai	
		kodas, aprašymas	plotas, ha
378-3	0,88	Elektros tinklų apsg. zonos	
		(III skyrius, ketvirtasis skirsnis)	0,03
		Melior. ž. ir melior. stat. apsg.zonos	
		(VI skyrius, antrasis skirsnis)	0,88
		Dirvožemio apsg. ž.ū.p. žemės	
		(VI skyrius, keturioliktasis skirsnis)	0,88

SUDERINTA: NŽT prie Aplinkos ministerijos Klaipėdos apygardos žemės tvarkymo ir administravimo skyriaus vedėju

Ričardu Ažna

(parašas, vardas, pavardė, data)

Projektinių sprendinių plano rengėjas

UAB „ARVIMEDA“			
Raudondvario pl.164A, Kaunas LT-47173,Tel. (8-37[illegible]461			
Pareigos	Parašas	Vardas, pavardė	Data
Projekto vadovas		Nomeda Vilčinskaitė	2025-05-20
Projekto autorius		Nomeda Vilčinskaitė	2025-05-20

PLANAMS NR.1 A.V.

SUTARTINIAI ŽENKLAI	
Sutartinio ženklo žymėjimas	Sutartinio ženklo aprašymas
378-3	Suprojektuotas sklypas nuomai

Patvirtinta:

Nacionalinės žemės tarnybos prie Aplinkos ministerijos direktoriaus

Klaipėdos apygardos žemės tvarkymo ir administravimo skyriaus vedėjo

_____ įsakymu _____

PROJEKTUI PRILYGINAMAS PLANAS
M 1 : 5 000

Žemės reformos žemėtvarkos projektų ir jiems prilyginamų žemės sklypų planų rengimo ir įgyvendinimo metodikos 8 priedas

Kadastro vietovė	**JUODAIČIŲ**
Seniūnija	JUODAIČIŲ
Miestas (rajonas)	JURBARKO
Apskritis	TAURAGĖS

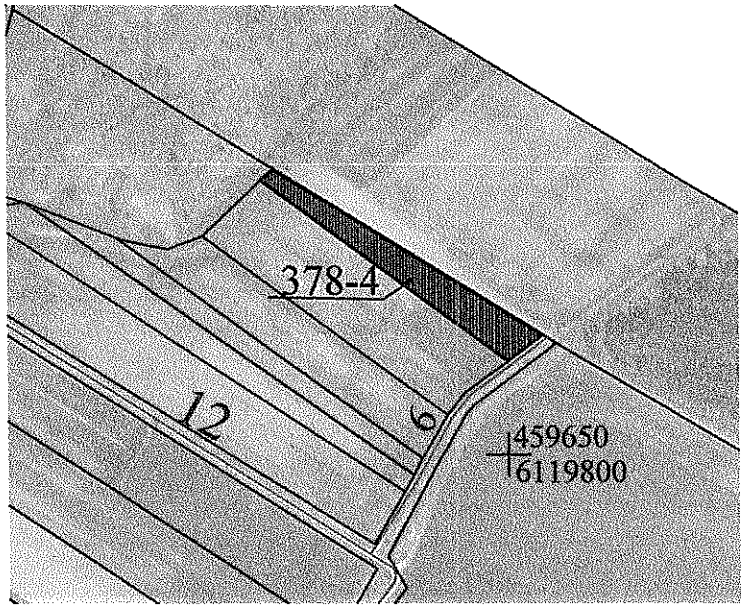

SUPROJEKTUOTIEMS ŽEMĖS SKLYPAMS TAIKOMI SERVITUTAI, SPECIALIOSIOS ŽEMĖS IR MIŠKO NAUDOJIMO SĄLYGOS IR APRIBOJIMAI			
Žemės sklypo numeris plane	Žemės sklypo plotas, ha	Žemės sklypui taikomi servitutai, specialiosios žemės ir miško naudojimo sąlygos ir apribojimai	
		kodas, aprašymas	plotas, ha
378-4	0,42	Elektros tinklų apsg. zonos	
		(III skyrius, ketvirtasis skirsnis)	0,01
		Melior. ž. ir melior. stat. apsg.zonos	
		(VI skyrius, antrasis skirsnis)	0,42
		Dirvožemio apsg. ž.ū.p. žemės	
		(VI skyrius, keturioliktasis skirsnis)	0,42

SUDERINTA: NŽT prie Aplinkos ministerijos Klaipėdos apygardos žemės tvarkymo ir administravimo skyriaus vedėju

Ričardu Ažna

(parašas, vardas, pavardė, data)

Projektinių sprendinių plano rengėjas

UAB „ARVIMEDA“			
Raudondvario pl.164 A, Kaunas LT-47173,Tel. (8-37)32 [illegible]			
Pareigos	Parašas	Vardas, pavardė	Data
Projekto vadovas		Nomeda Vilčinskaitė	2025-05-20
Projekto autorius		Nomeda Vilčinskaitė	2025-05-20

UŽDAROJI AKCINĖ BENDROVĖ PLANAMS NR.1

SUTARTINIAI ŽENKLAI	
Sutartinio ženklo žymėjimas	Sutartinio ženklo aprašymas
378-4	Suprojektuotas sklypas nuomai

Patvirtinta:

Nacionalinės žemės tarnybos prie Aplinkos ministerijos direktoriaus

Klaipėdos apygardos žemės tvarkymo ir administravimo skyriaus vedėjo

_____ įsakymu _____

PROJEKTUI PRILYGINAMAS PLANAS
M 1 : 5 000

Žemės reformos žemėtvarkos projektų ir jiems prilyginamų žemės sklypų planų rengimo ir įgyvendinimo metodikos 8 priedas

Kadastro vietovė	**JUODAIČIŲ**
Seniūnija	JUODAIČIŲ
Miestas (rajonas)	JURBARKO
Apskritis	TAURAGĖS

SUPROJEKTUOTIEMS ŽEMĖS SKLYPAMS TAIKOMI SERVITUTAI, SPECIALIOSIOS ŽEMĖS IR MIŠKO NAUDOJIMO SĄLYGOS IR APRIBOJIMAI			
Žemės sklypo numeris plane	Žemės sklypo plotas, ha	Žemės sklypui taikomi servitutai, specialiosios žemės ir miško naudojimo sąlygos ir apribojimai	
		kodas, aprašymas	plotas, ha
378-5	0,14	Kelių apsaugos zonos	
		(III skyrius, antrasis skirsnis)	0,01
		Melior. ž. ir melior. stat. apsg.zonos	
		(VI skyrius, antrasis skirsnis)	0,14
		Dirvožemio apsg. ž.ū.p. žemės	
		(VI skyrius, keturioliktasis skirsnis)	0,14

SUDERINTA: NŽT prie Aplinkos ministerijos Klaipėdos apygardos žemės tvarkymo ir administravimo skyriaus vedėju

Ričardu Ažna

(parašas, vardas, pavardė, data)

Projektinių sprendinių plano rengėjas

UAB „ARVIMEDA“			
Raudondvario pl.164A, Kaunas LT-47173,Tel. (8-37)22 3461			
Pareigos	Parašas	Vardas, pavardė	Data
Projekto vadovas		Nomeda Vilčinskaitė	2025-05-20
Projekto autorius		Nomeda Vilčinskaitė	2025-05-20

PLANAMS NR.1 A.V.

SUTARTINIAI ŽENKLAI	
Sutartinio ženklo žymėjimas	Sutartinio ženklo aprašymas
378-5	Suprojektuotas sklypas nuomai

Patvirtinta:

Nacionalinės žemės tarnybos prie Aplinkos ministerijos direktoriaus

Klaipėdos apygardos žemės tvarkymo ir administravimo skyriaus vedėjo

_____ įsakymu _____

PROJEKTUI PRILYGINAMAS PLANAS
M 1 : 5 000

Žemės reformos žemėtvarkos projektų ir jiems prilyginamų žemės sklypų planų rengimo ir įgyvendinimo metodikos 8 priedas

Kadastro vietovė	**JUODAIČIŲ**
Seniūnija	JUODAIČIŲ
Miestas (rajonas)	JURBARKO
Apskritis	TAURAGĖS

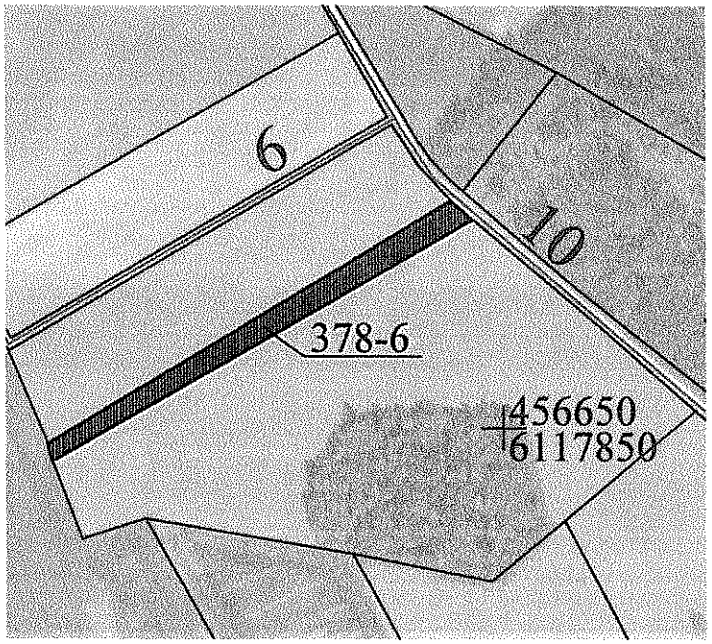

SUPROJEKTUOTIEMS ŽEMĖS SKLYPAMS TAIKOMI SERVITUTAI, SPECIALIOSIOS ŽEMĖS IR MIŠKO NAUDOJIMO SĄLYGOS IR APRIBOJIMAI			
Žemės sklypo numeris plane	Žemės sklypo plotas, ha	Žemės sklypui taikomi servitutai, specialiosios žemės ir miško naudojimo sąlygos ir apribojimai	
		kodas, aprašymas	plotas, ha
378-6	0,52	Kelių apsaugos zonos	
		(III skyrius, antrasis skirsnis)	0,02
		Elektros tinklų apsaugos zonos	
		(III skyrius, ketvirtasis skirsnis)	0,03
		Melior. ž. ir melior. stat. apsg.zonos	
		(VI skyrius, antrasis skirsnis)	0,52
		Dirvožemio apsauga ž. ū paskrt. skl	
		(VI skyrius , keturioliktasis skirsnis	0,52

SUDERINTA: NŽT prie Aplinkos ministerijos Klaipėdos apygardos žemės tvarkymo ir administravimo skyriaus vedėju
Ričardu Ažna
(parašas, vardas, pavadrė, data)

Projektinių sprendinių plano rengėjas

UAB „ARVIMEDA“			
Raudondvario pl.164A, Kaunas LT-47173,Tel. (8-37)3[illegible]			
Pareigos	Parašas	Vardas, pavardė	Data
Projekto vadovas		Nomeda Vilčinskaitė	2025-05-20
Projekto autorius		Nomeda Vilčinskaitė	2025-05-20

PLANAMS NR.1

SUTARTINIAI ŽENKLAI	
Sutartinio ženklo žymėjimas	Sutartinio ženklo aprašymas
378-6	Suprojektuotas sklypas nuomai

Patvirtinta:

Nacionalinės žemės tarnybos prie Aplinkos ministerijos direktoriaus

Klaipėdos apygardos žemės tvarkymo ir administravimo skyriaus vedėjo

_____ įsakymu_____

PROJEKTUI PRILYGINAMAS PLANAS
M 1 : 5 000

Žemės reformos žemėtvarkos projektų ir jiems prilyginamų žemės sklypų planų rengimo ir įgyvendinimo metodikos 8 priedas

Kadastro vietovė	**JUODAIČIŲ**
Seniūnija	JUODAIČIŲ
Miestas (rajonas)	JURBARKO
Apskritis	TAURAGĖS

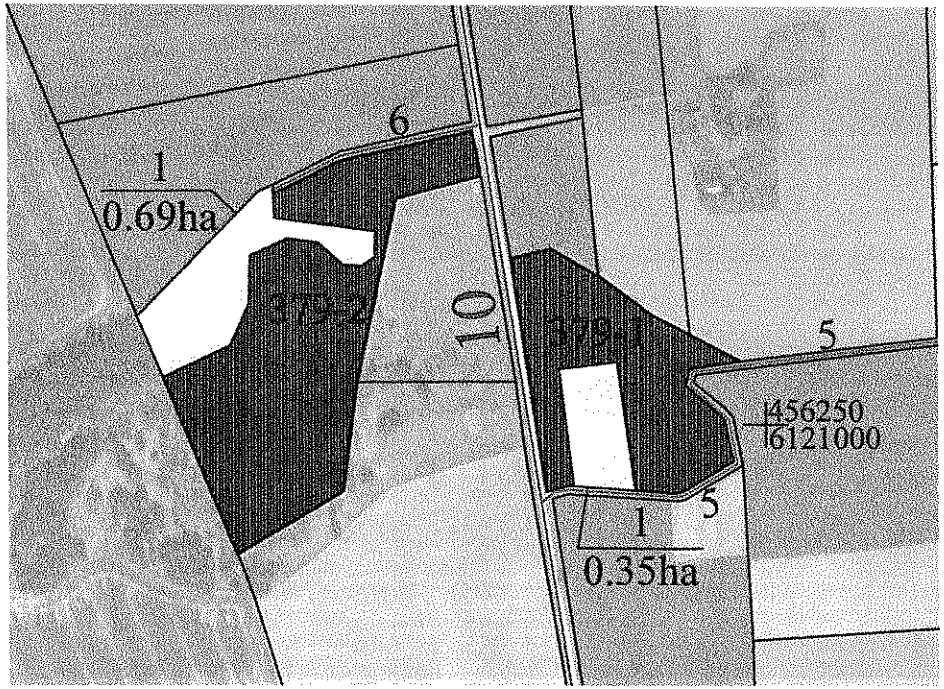

SUPROJEKTUOTIEMS ŽEMĖS SKLYPAMS TAIKOMI SERVITUTAI, SPECIALIOSIOS ŽEMĖS IR MIŠKO NAUDOJIMO SĄLYGOS IR APRIBOJIMAI			
Žemės sklypo numeris plane	Žemės sklypo plotas, ha	Žemės sklypui taikomi servitutai, specialiosios žemės ir miško naudojimo sąlygos ir apribojimai	
		kodas, aprašymas	plotas, ha
379-1	1,38	Kelių apsaugos zonos	
		(III skyrius, antrasis skirsnis)	0,16
		Melior. ž. ir melior. stat. apsg.zonos	
		(VI skyrius, antrasis skirsnis)	0,80
		Dirvožemio apsg. ž.ū.p. žemės	
		(VI skyrius, keturioliktasis skirsnis)	0,80

SUDERINTA: NŽT prie Aplinkos ministerijos Klaipėdos apygardos žemės tvarkymo ir administravimo skyriaus vedėju

Ričardu Ažna

(parašas, vardas, pavardė, data)

Projektinių sprendinių plano rengėjas

UAB „ARVIMEDA“			
Raudondvario pl.164A, Kaunas LT-47173,Tel. (8-37)321401			
Pareigos	Parašas	Vardas, pavardė	Data
Projekto vadovas		Nomeda Vilčinskaitė	2025-05-20
Projekto autorius		Nomeda Vilčinskaitė	2025-05-20

PLANAMS NR.1

SUTARTINIAI ŽENKLAI	
Sutartinio ženklo žymėjimas	Sutartinio ženklo aprašymas
379-1	Suprojektuotas sklypas nuomai

Patvirtinta:

Nacionalinės žemės tarnybos prie Aplinkos ministerijos direktoriaus

Klaipėdos apygardos žemės tvarkymo ir administravimo

skyriaus vedėjo

_____ įsakymu _____

PROJEKTUI PRILYGINAMAS PLANAS
M 1 : 5 000

Žemės reformos žemėtvarkos projektų ir jiems prilyginamų žemės sklypų planų rengimo ir įgyvendinimo metodikos 8 priedas

Kadastro vietovė	**JUODAIČIŲ**
Seniūnija	JUODAIČIŲ
Miestas (rajonas)	JURBARKO
Apskritis	TAURAGĖS

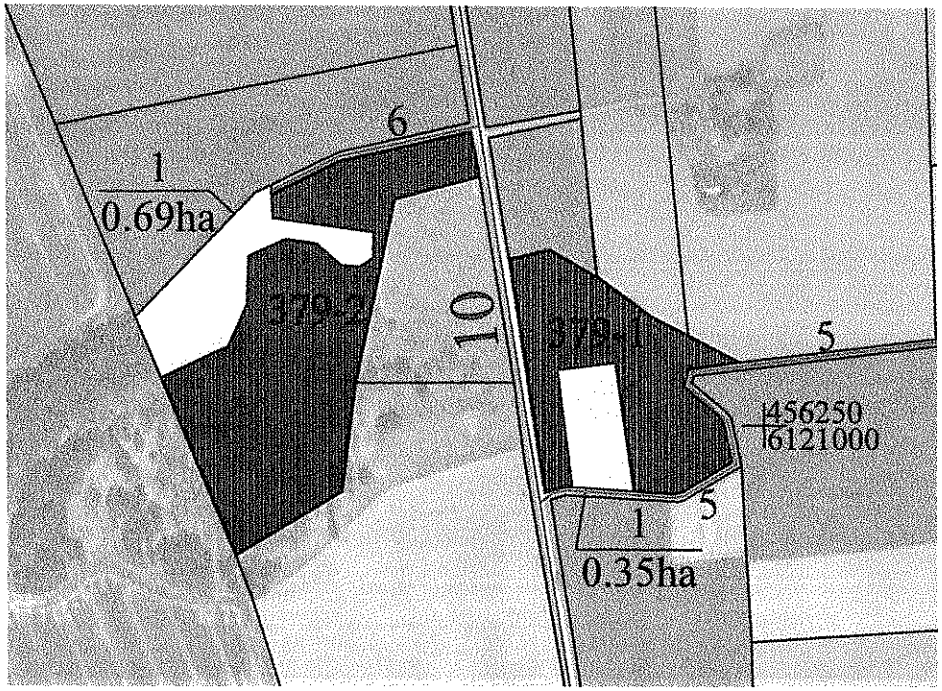

SUPROJEKTUOTIEMS ŽEMĖS SKLYPAMS TAIKOMI SERVITUTAI, SPECIALIOSIOS ŽEMĖS IR MIŠKO NAUDOJIMO SĄLYGOS IR APRIBOJIMAI			
Žemės sklypo numeris plane	Žemės sklypo plotas, ha	Žemės sklypui taikomi servitutai, specialiosios žemės ir miško naudojimo sąlygos ir apribojimai	
		kodas, aprašymas	plotas, ha
379-2	2,46	Kelių apsaugos zonos	
		(III skyrius, antrasis skirsnis)	0,03
		Melior. ž. ir melior. stat. apsg.zonos	
		(VI skyrius, antrasis skirsnis)	0,81
		Dirvožemio apsg. ž.ū.p. žemės	
		(VI skyrius, keturioliktasis skirsnis)	0,81

SUDERINTA: NŽT prie Aplinkos ministerijos Klaipėdos apygardos žemės tvarkymo ir administravimo skyriaus vedėjo
Ričardu Ažna
(parašas, vardas, pavardė, data)

Projektinių sprendinių plano rengėjas

UAB „ARVIMEDA“			
Raudondvario pl.164A, Kaunas LT-47173,Tel. (8-37)321411			
Pareigos	Parašas	Vardas, pavardė	Data
Projekto vadovas		Nomeda Vilčinskaitė	2025-05-20
Projekto autorius		Nomeda Vilčinskaitė	2025-05-20

SUTARTINIAI ŽENKLAI	
Sutartinio ženklo žymėjimas	Sutartinio ženklo aprašymas
379-2	Suprojektuotas sklypas nuomai

Patvirtinta:

Nacionalinės žemės tarnybos prie Aplinkos ministerijos direktoriaus

Klaipėdos apygardos žemės tvarkymo ir administravimo

skyriaus vedėjo

_____ įsakymu _____

UAB „ARVIMEDA“ PLANAMS NR.1

DETALŪS METADUOMENYS	
Dokumento sudarytojas (-ai)	Nacionalinė žemės tarnyba 188704927, Gedimino pr. 19, LT-01103 Vilnius
Dokumento pavadinimas (antraštė)	DĖL TAURAGĖS APSKRITIES JURBARKO (SAVIVALDYBĖS) JUODAIČIŲ SENIŪNIJOS JUODAIČIŲ KADASTRO VIETOVĖS ŽEMĖS SKLYPŲ PLANŲ, KURIE PRILYGINAMI ŽEMĖS REFORMOS ŽEMĖTVARKOS PROJEKTUI, PATVIRTINIMO
Dokumento registracijos data ir numeris	2025-10-28 Nr. 4RKĮ-615-(15.4.6 E.)
Dokumento gavimo data ir dokumento gavimo registracijos numeris	–
Dokumento specifikacijos identifikavimo žymuo	ADOC-V1.0
Parašo paskirtis	Pasirašymas
Parašą sukūrusio asmens vardas, pavardė ir pareigos	Ričardas Ažna, Klaipėdos apygardos žemės tvarkymo ir administravimo skyriaus vedėjas, Klaipėdos apygardos žemės tvarkymo ir administravimo skyrius
Sertifikatas išduotas	RIČARDAS AŽNA, Nacionalinė žemės tarnyba prie Aplinkos ministerijos LT
Parašo sukūrimo data ir laikas	2025-10-28 16:45:30 (GMT+02:00)
Parašo formatas	XAdES-T
Laiko žymoje nurodytas laikas	2025-10-28 16:45:23 (GMT+02:00)
Informacija apie sertifikavimo paslaugų teikėją	ADIC CA ECC, Asmens dokumentu israsymo centras prie LR VRM LT
Sertifikato galiojimo laikas	2024-06-20 12:40:39 – 2028-06-19 12:40:39
Informacija apie būdus, naudotus metaduomenų vientisumui užtikrinti	"Registravimas" paskirties metaduomenų vientisumas užtikrintas naudojant "RCSC IssuingCA, VI Registru centras - i.k. 124110246 LT" išduotą sertifikatą "Dokumentų valdymo sistema NŽT DVS, Nacionalinė žemės tarnyba prie Aplinkos ministerijos, j.k.188704927 LT", sertifikatas galioja nuo 2022-12-19 16:41:35 iki 2025-12-18 16:41:35
Pagrindinio dokumento priedų skaičius	3
Pagrindinio dokumento pridedamų dokumentų skaičius	–
Pridedamo dokumento sudarytojas (-ai)	–
Pridedamo dokumento pavadinimas (antraštė)	–
Pridedamo dokumento registracijos data ir numeris	–
Programinės įrangos, kuria naudojantis sudarytas elektroninis dokumentas, pavadinimas	Dokumentų valdymo sistema NŽT DVS, versija 3.5.69
Informacija apie elektroninio dokumento ir elektroninio (-ių) parašo (-ų) tikrinimą (tikrinimo data)	Atitinka specifikacijos keliamus reikalavimus. Visi dokumente esantys elektroniniai parašai galioja (2025-10-28 16:52:01)
Paieškos nuoroda	–
Papildomi metaduomenys	Nuorašą suformavo 2025-10-28 16:52:02 Dokumentų valdymo sistema NŽT DVS