# NACIONALINĖS ŽEMĖS TARNYBOS PRIE APLINKOS MINISTERIJOS KLAIPĖDOS APYGARDOS ŽEMĖS TVARKYMO IR ADMINISTRAVIMO SKYRIAUS VEDĖJAS

## ĮSAKYMAS
## DĖL TAURAGĖS APSKRITIES JURBARKO (SAVIVALDYBĖS) SMALININKŲ SENIŪNIJOS KAZIKĖNŲ KADASTRO VIETOVĖS ŽEMĖS SKLYPŲ PLANŲ, KURIE PRILYGINAMI ŽEMĖS REFORMOS ŽEMĖTVARKOS PROJEKTUI, PATVIRTINIMO

2025 m. d. Nr. 4RKĮ- -(15.4.6 E.)
Klaipėda

Vadovaudamasis Lietuvos Respublikos žemės įstatymo 32 straipsnio 3 dalies 7 punktu, Lietuvos Respublikos žemės reformos įstatymo 20 straipsniu, Žemės reformos žemėtvarkos projektų rengimo ir įgyvendinimo tvarkos aprašo, patvirtinto Lietuvos Respublikos Vyriausybės 1998 m. balandžio 1 d. nutarimu Nr. 385 „Dėl žemės reformos vykdymo kaimo gyvenamojoje vietovėje“,19 punktu, Žemės reformos žemėtvarkos projektų ir jiems prilyginamų žemės sklypų planų rengimo ir įgyvendinimo metodikos, patvirtintos Lietuvos Respublikos žemės ir miškų ūkio ministerijos 1998 m. balandžio 23 d. įsakymu Nr. 207 „Dėl Žemės reformos žemėtvarkos projektų ir jiems prilyginamų žemės sklypų planų rengimo ir įgyvendinimo metodikos patvirtinimo“, 131–134 punktais, veikdamas pagal Nacionalinės žemės tarnybos prie Aplinkos ministerijos direktoriaus 2024 m. rugpjūčio 8 d. įgaliojimą Nr. 1Į-368-(1.9 E.) „Dėl teritorijų planavimo dokumentų ir žemės projektų rengimo ir tvirtinimo, kitų funkcijų atlikimo“:

1. T v i r t i n u:

1.1. UAB “ARVIMEDA”, projekto autorės Nomedos Vilčinskaitės Jurbarko rajono Smalininkų seniūnijos Kazikėnų kadastro vietovės žemės sklypų planus, kurie prilyginami žemės reformos žemėtvarkos projektui (toliau Projektas) ir juose suprojektuotų žemės sklypų ribas ir plotus, kuriems nustatyta pagrindinė žemės naudojimo paskirtis, žemės naudojimo būdas, specialiosios žemės naudojimo sąlygos bei servitutai;

1.2. Asmenų, kuriems projekte suprojektuoti įsiterpę laisvos valstybinės žemės sklypai, sąrašą (1 priedas)

1.3. Asmenų, kuriems suprojektuoti žemės sklypai projektinių sprendinių planuose, sąrašą (2 priedas).

1.4. Asmenų, kurie pasirinko laisvos žemės fondo žemei priskirtus anksčiau patvirtintame žemės reformos žemėtvarkos projekte ar žemės sklypų planuose, kurie prilyginami žemės reformos žemėtvarkos projektui, suprojektuotus žemės sklypus sąrašą (3 priedas).

2. I š b r a u k i u pretendentus iš Nacionalinės žemės tarnybos prie Aplinkos ministerijos Klaipėdos apygardos žemės tvarkymo ir adminstravimo skyriaus vedėjo 2025 m. balandžio 17 d. įsakymo Nr. 4RKĮ-236-(15.4.6 E.) "Dėl asmenų, pateikusių prašymus išnuomoti, perduoti patikėjimo teise valstybės žemės sklypus Tauragės apskrities Jurbarko rajono (savivaldybės) Smalininkų seniūnijos Kazikėnų kadastro vietovėje, sąrašo" (4 priedas).

3. Į p a r e i g o j u Klaipėdos apygardos žemės tvarkymo ir administravimo skyriaus vyriausiąją specialistę Aureliją Lankutienę per 1 darbo dienas paskelbti šį įsakymą Nacionalinės žemės tarnybos prie Aplinkos ministerijos interneto svetainėje (adresas – http://www.nzt.lt).

Šis įsakymas per 20 darbo dienų nuo jo priėmimo gali būti skundžiamas Nacionalinės žemės tarnybos prie Aplinkos ministerijos direktoriui Lietuvos Respublikos žemės reformos įstatymo 18 straipsnio ir Išankstinio ginčų nagrinėjimo Nacionalinėje žemės tarnyboje prie Aplinkos ministerijos ne teismo tvarka taisyklių, patvirtintų Nacionalinės žemės tarnybos prie Aplinkos ministerijos direktoriaus 2024 m. gegužės 10 d. įsakymu Nr. 1P-139-(1.1 E.) „Dėl Išankstinio ginčų nagrinėjimo Nacionalinėje žemės tarnyboje prie Aplinkos ministerijos ne teismo tvarka taisyklių patvirtinimo", nustatyta tvarka.

Vedėjas Ričardas Ažna

Nacionalinės žemės tarnybos prie Aplinkos ministerijos
Klaipėdos apygardos žemės tvarkymo ir administravimo
skyriaus vedėjo
2025 m. d. įsakymo Nr.4RKĮ- -(15.4.6 E.)
1 priedas

**ASMENŲ, KURIEMS PROJEKTE SUPROJEKTUOTI ĮSITERPĘ LAISVOS VALSTYBINĖS ŽEMĖS SKLYPAI, SĄRAŠAS**

| Eil. Nr. | Fizinio asmens vardas, pavardė; juridinio asmens ar kitos užsienio organizacijos pavadinimas | Įsiterpusio žemės sklypo numeris plane | Plotas, ha | | Įsiterpusio žemės sklypo naudojimo paskirtis ir naudojimo būdas (būdai) | Žemės sklypas (-i), su kuriuo turi būti sujungiamas įsiterpęs žemės sklypas | | Bendras (po sujungimo) žemės, miško, vandens telkinio sklypas | | | |
|---|---|---|---|---|---|---|---|---|---|---|---|
| | | | parduodamas | nuomojamas | | kadastro Nr. | plotas, ha | plotas, ha | pagrindinė žemės naudojimo paskirtis ir naudojimo būdas (būdai) | specialiosios žemės ir miško naudojimo sąlygos | Servitutai ir jų plotai |
| 1 | 2 | 3 | 4 | 5 | 6 | 7 | 8 | 9 | 10 | 11 | 12 |
| 1. | | 608 | 0,02 | - | Žemės ūkio, kiti žemės ūkio paskirties žemės sklypai | 9428/0007:511 | 0,1839 | 0,2039 | Žemės ūkio, kiti žemės ūkio paskirties žemės sklypai | 106-(III skyrius, ketvirtasis skirsnis), 121-(VI skyrius, antrasis skirsnis), 163-(VI skyrius, septintasis skirsnis | - |

Vedėjas ..... Ričardas Ažna

Nacionalinės žemės tarnybos prie Aplinkos ministerijos
Klaipėdos apygardos žemės tvarkymo ir administravimo
skyriaus vedėjo
2025 m. d. įsakymo Nr.4RKĮ- -(15.4.6 E.)
2 priedas

## ASMENŲ, KURIEMS PROJEKTE SUPROJEKTUOTI ŽEMĖS SKLYPAI, SĄRAŠAS

| Eil. Nr. | Fizinio asmens vardas, pavardė; juridinio asmens ar kitos užsienio organizacijos pavadinimas | Eiliškumo grupė | Žemės sklypo numeris plane | Plotas, ha | | | | | | | Žemės sklypo naudojimo paskirtis ir naudojimo būdas (-ai) | Specialiosios žemės ir miško naudojimo sąlygos | Servitutai ir jų plotai |
|---|---|---|---|---|---|---|---|---|---|---|---|---|---|
| | | | | Įsigytas nuosavybėn | | | | | | | | | |
| | | | | grąžinamas natūra | perduodamas neatlygintinai nuosavybėn | suteikiamas neatlygintinai nuosavybėn | parduodamas | nuomojamas | patikėjimo teise valdyti | perduodamas neatlygintinai naudotis | | | |
| 1 | 2 | 3 | 4 | 5 | 6 | 7 | 8 | 9 | 10 | 11 | 12 | 13 | 14 |
| 1. | | XI | 607 | - | - | - | 0,33 | - | - | - | Kita, Vienbučių ir dvibučių gyvenamųjų pastatų teritorijos | 106-(III skyrius, ketvirtasis skirsnis), | - |
| 2. | | XII | 609-1 | - | - | - | - | 0,63 | - | - | Žemės ūkio, kiti žemės ūkio paskirties žemės sklypai | - | - |
| | | XII | 609-2 | - | - | - | - | 0,84 | - | - | Žemės ūkio, kiti žemės ūkio paskirties žemės sklypai | 102-(III skyrius, antrasis skirsnis),<br>121-(VI skyrius, antrasis skirsnis)<br>152-(VI skyrius, keturioliktasis skirsnis) | - |

| | | | | | | | | | | | | | |
|---|---|---|---|---|---|---|---|---|---|---|---|---|---|
| 3. | | XII | 610-1 | - | - | - | - | 1,29 | - | - | Žemės ūkio, kiti žemės ūkio paskirties žemės sklypai | 102-(III skyrius, antrasis skirsnis),<br>121-(VI skyrius, antrasis skirsnis),<br>152-(VI skyrius, keturioliktasis skirsnis) | - |
| | | XII | 610-2 | - | - | - | - | 0,63 | - | - | Žemės ūkio, kiti žemės ūkio paskirties žemės sklypai | 121-(VI skyrius, antrasis skirsnis),<br>152-(VI skyrius, keturioliktasis skirsnis) | - |
| | | XII | 610-3 | - | - | - | - | 0,19 | - | - | Žemės ūkio, kiti žemės ūkio paskirties žemės sklypai | 102-(III skyrius, antrasis skirsnis),<br>106-(III skyrius, ketvirtasis skirsnis),<br>121-(VI skyrius, antrasis skirsnis)<br>152-(VI skyrius, keturioliktasis skirsnis)<br>163-(VI skyrius, septintasis skirsnis | - |
| | | XII | 610-4 | - | - | - | - | 0,38 | - | - | Žemės ūkio, kiti žemės ūkio paskirties žemės sklypai | 102-(III skyrius, antrasis skirsnis),<br>106-(III skyrius, ketvirtasis skirsnis),<br>121-(VI skyrius, antrasis skirsnis)<br>152-(VI skyrius, keturioliktasis skirsnis)<br>163-(VI skyrius, septintasis Skirsnis | - |
| | | XII | 610-5 | - | - | - | - | 1,17 | - | - | Žemės ūkio, kiti žemės ūkio paskirties žemės sklypai | 102-(III skyrius, antrasis skirsnis),<br>163-(VI skyrius, septintasis skirsnis),<br>164-(VI skyrius, aštuntasis skirsnis) | - |
| | | XII | 610-6 | - | - | - | - | 0,95 | - | - | Žemės ūkio, kiti žemės ūkio paskirties žemės | 102-(III skyrius, antrasis skirsnis),<br>106-(III skyrius, ketvirtasis | - |

| | | | | | | | | | | | | | |
|---|---|---|---|---|---|---|---|---|---|---|---|---|---|
| | | | | | | | | | | | sklypai | skirsnis),<br>121-(VI skyrius, antrasis skirsnis)<br>152-(VI skyrius, keturioliktasis skirsnis)<br>163-(VI skyrius, septintasis Skirsnis) | |
| | | XII | 610-7 | - | - | - | - | 1,70 | - | - | Žemės ūkio, kiti žemės ūkio paskirties žemės sklypai | 102-(III skyrius, antrasis skirsnis),<br>106-(III skyrius, ketvirtasis skirsnis),<br>121-(VI skyrius, antrasis skirsnis)<br>152-(VI skyrius, keturioliktasis skirsnis)<br>163-(VI skyrius, septintasis Skirsnis<br>164-(VI skyrius, aštuntasis skirsnis) | - |

Vedėjas Ričardas Ažna

Nacionalinės žemės tarnybos prie Aplinkos ministerijos
Klaipėdos apygardos žemės tvarkymo ir administravimo
skyriaus vedėjo
2025 m. d. įsakymo Nr. 4RKĮ- -(15.4.6 E.)
3 priedas

# ASMENŲ, KURIE PASIRINKO LAISVOS ŽEMĖS FONDO ŽEMEI PRISKIRTUS ANKSČIAU PATVIRTINTAME ŽEMĖS REFORMOS ŽEMĖTVARKOS PROJEKTE AR ŽEMĖS SKLYPŲ PLANUOSE, KURIE PRILYGINAMI ŽEMĖS REFORMOS ŽEMĖTVARKOS PROJEKTUI, SUPROJEKTUOTUS ŽEMĖS SKLYPUS, SĄRAŠAS

| Eil. Nr. | Fizinio asmens vardas, pavardė; juridinio asmens ar kitos užsienio organizacijos pavadinimas | Eiliškumo grupė | Projekto ar projektui prilyginamo plano patvirtinimo data ir numeris | Žemės sklypo numeris plane | Plotas, ha | | | | | | | Žemės sklypo naudojimo paskirtis ir naudojimo būdas (-ai) | Specialiosios žemės ir miško naudojimo sąlygos | Servitutai ir jų plotai |
|---|---|---|---|---|---|---|---|---|---|---|---|---|---|---|
| | | | | | Įsigytas nuosavybėn | | | | nuomojamas | patikėjimo teise valdyti | perduodamas neatlygintinai | | | |
| | | | | | grąžinamas natūra | perduodamas neatlygintinai nuosavybėn | suteikiamas neatlygintinai nuosavybėn | parduodamas | | | | | | |
| 1 | 2 | 3 | 4 | 5 | 6 | 7 | 8 | 9 | 10 | 11 | 12 | 13 | 14 | 15 |
| 1. | | XII | 2004-11-24 Nr.V-1550 | 197 | - | - | - | - | 58,30 | - | - | Žemės ūkio, kiti žemės ūkio paskirties žemės sklypai | 106-(III skyrius, ketvirtasis skirsnis), 114-(IV skyrius, pirmasis skirsnis), 121-(VI skyrius, antrasis skirsnis), 152-(VI skyrius, keturioliktasis skirsnis), 150-(IV skyrius, pirmasis skirsnis), 163-(VI skyrius, septintasis skirsnis), 164-(VI skyrius, aštuntasis skirsnis), 154-(X skyrius, trečiasis skirsnis). | - |

| | | | | | | | | | | | | | | |
|---|---|---|---|---|---|---|---|---|---|---|---|---|---|---|
| | | | 2020-09-17 ĮSAK. NR. 32VĮ-490-(14.32.2) | 602-5 | - | - | - | - | 0,51 | - | - | Žemės ūkio, kiti žemės ūkio paskirties žemės sklypai | 121-VI skyrius, antrasis skirsnis), 152-(VI skyrius, keturioliktasis skirsnis) 120-(VI skyrius, vienuoliktasis skirsnis) 163-(VI skyrius, septintasis Skirsnis | -) |

Vedėjas Ričardas Ažna

# PROJEKTUI PRILYGINAMAS PLANAS
## M 1 : 3 000

Žemės reformos žemėtvarkos projektų
ir jiems prilyginamų žemės sklypų planų
rengimo ir įgyvendinimo metodikos
8 priedas

| | |
|---|---|
| Kadastro vietovė | KAZIKĖNŲ |
| Seniūnija | SMALININKŲ |
| Miestas (rajonas) | JURBARKO |
| Apskritis | TAURAGĖS |

| SUPROJEKTUOTIEMS ŽEMĖS SKLYPAMS TAIKOMI SERVITUTAI, SPECIALIOSIOS ŽEMĖS IR MIŠKO NAUDOJIMO SĄLYGOS IR APRIBOJIMAI | | | |
|---|---|---|---|
| Žemės sklypo numeris plane | Žemės sklypo plotas, ha | Žemės sklypui taikomi servitutai, specialiosios žemės ir miško naudojimo sąlygos ir apribojimai | |
| | | kodas, aprašymas | plotas, ha |
| 608 | 0,02 | Elektros tinklų apsg. zonos | |
| | | (III skyrius, ketvirtasis skirsnis) | 0,01 |
| | | Melior. ž. ir melior. stat. apsg.zonos | |
| | | (VI skyrius, antrasis skirsnis) | 0,02 |
| | | Pav. vand. telk. apsg. zonos | |
| | | (VI skyrius, septintasis skirsnis) | 0,02 |
| | | | |
| | | | |
| | | | |
| | | | |
| | | | |

SUDERINTA: NŽT prie Aplinkos ministerijos Klaipėdos apygardos žemės tvarkymo ir administravimo skyriaus vedėju
Ričardu Ažna
(parašas, vardas, pavardė, data)

Projektinių sprendinių plano rengėjas

| UAB „ARVIMEDA“ | | | |
|---|---|---|---|
| Raudondvario pl.164A, Kaunas LT-47173,Tel. (8-37)32[illegible] | | | |
| Pareigos | Parašas | Vardas, pavardė | Data |
| Projekto vadovas | | Nomeda Vilčinskaitė | 2025-05-20 |
| Projekto autorius | | Nomeda Vilčinskaitė | 2025-05-20 |

PLANAMS NR.1
A.V.

| SUTARTINIAI ŽENKLAI | |
|---|---|
| Sutartinio ženklo žymėjimas | Sutartinio ženklo aprašymas |
| 608 | Suprojektuotas sklypas parduoti |

Patvirtinta:
Nacionalinės žemės tarnybos prie Aplinkos ministerijos direktoriaus
Klaipėdos apygardos žemės tvarkymo ir administravimo
skyriaus vedėjo
_____ įsakymu _____

# PROJEKTUI PRILYGINAMAS PLANAS
## M 1 : 5 000

Žemės reformos žemėtvarkos projektų
ir jiems prilyginamų žemės sklypų planų
rengimo ir įgyvendinimo metodikos
8 priedas

| | |
|---|---|
| Kadastro vietovė | KAZIKĖNŲ |
| Seniūnija | SMALININKŲ |
| Miestas (rajonas) | JURBARKO |
| Apskritis | TAURAGĖS |

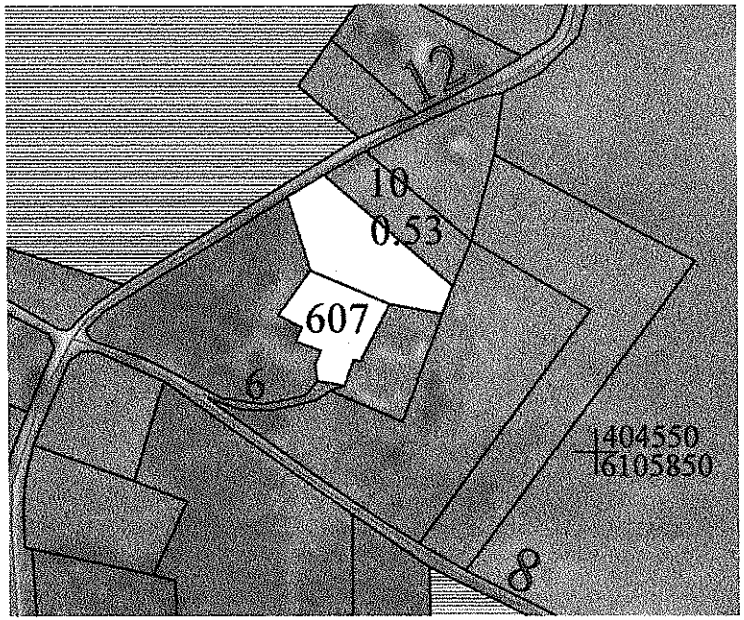


| SUTARTINIAI ŽENKLAI | |
|---|---|
| Sutartinio ženklo žymėjimas | Sutartinio ženklo aprašymas |
| 607 | Suprojektuotas sklypas parduoti |

| SUPROJEKTUOTIEMS ŽEMĖS SKLYPAMS TAIKOMI SERVITUTAI, SPECIALIOSIOS ŽEMĖS IR MIŠKO NAUDOJIMO SĄLYGOS IR APRIBOJIMAI | | | |
|---|---|---|---|
| Žemės sklypo numeris plane | Žemės sklypo plotas, ha | Žemės sklypui taikomi servitutai, specialiosios žemės ir miško naudojimo sąlygos ir apribojimai | |
| | | kodas, aprašymas | plotas, ha |
| 607 | 0,33 | Elektros tinklų apsg. zonos | |
| | | (III skyrius, ketvirtasis skirsnis) | 0,01 |
| | | | |
| | | | |
| | | | |
| | | | |
| | | | |
| | | | |
| | | | |
| | | | |
| | | | |

SUDERINTA: NŽT prie Aplinkos ministerijos Klaipėdos apygardos žemės tvarkymo ir administravimo skyriaus vedėju
Ričardu Ažna
(parašas, vardas, pavardė, data)

Projektinių sprendinių plano rengėjas

| UAB „ARVIMEDA“ | | | |
|---|---|---|---|
| Raudondvario pl.164A, Kaunas LT-47173, Tel. (8-37[illegible]) | | | |
| Pareigos | Parašas | Vardas, pavardė | Data |
| Projekto vadovas | | Nomeda Vilčinskaitė | 2023-05-20 |
| Projekto autorius | | Nomeda Vilčinskaitė | 2023-05-20 |

Patvirtinta:
Nacionalinės žemės tarnybos prie Aplinkos ministerijos direktoriaus
Klaipėdos apygardos žemės tvarkymo ir administravimo
skyriaus vedėjo
įsakymu

# PROJEKTUI PRILYGINAMAS PLANAS
## M 1 : 5 000

Žemės reformos žemėtvarkos projektų ir jiems prilyginamų žemės sklypų planų rengimo ir įgyvendinimo metodikos 8 priedas

| | |
|---|---|
| Kadastro vietovė | **KAZIKĖNŲ** |
| Seniūnija | SMALININKŲ |
| Miestas (rajonas) | JURBARKO |
| Apskritis | TAURAGĖS |

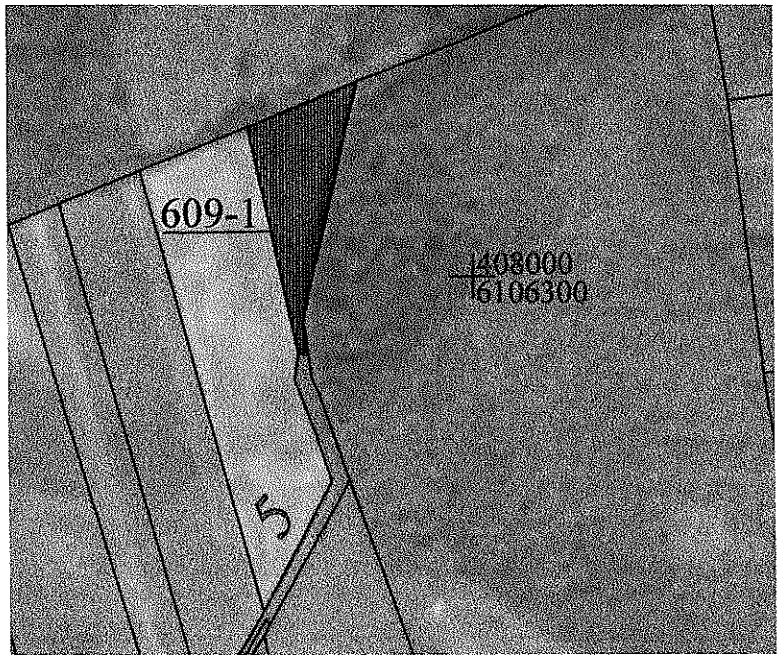


| SUTARTINIAI ŽENKLAI | |
|---|---|
| Sutartinio ženklo žymėjimas | Sutartinio ženklo aprašymas |
| 609-1 | Suprojektuotas sklypas nuomai |

| SUPROJEKTUOTIEMS ŽEMĖS SKLYPAMS TAIKOMI SERVITUTAI, SPECIALIOSIOS ŽEMĖS IR MIŠKO NAUDOJIMO SĄLYGOS IR APRIBOJIMAI | | | |
|---|---|---|---|
| Žemės sklypo numeris plane | Žemės sklypo plotas, ha | Žemės sklypui taikomi servitutai, specialiosios žemės ir miško naudojimo sąlygos ir apribojimai | |
| | | kodas, aprašymas | plotas, ha |
| 609-1 | 0,63 | Nėra | |
| | | | |
| | | | |
| | | | |
| | | | |
| | | | |
| | | | |
| | | | |
| | | | |
| | | | |
| | | | |
| | | | |

SUDERINTA: NŽT prie Aplinkos ministerijos Klaipėdos apygardos žemės tvarkymo ir administravimo skyriaus vedėju

Ričardu Ažna

(parašas, vardas, pavardė, data)

Patvirtinta:

Nacionalinės žemės tarnybos prie Aplinkos ministerijos direktoriaus

Klaipėdos apygardos žemės tvarkymo ir administravimo skyriaus vedėjo

_____ įsakymu _____

Projektinių sprendinių plano rengėjas

| UAB „ARVIMEDA“ | | | |
|---|---|---|---|
| Raudondvario pl.164A, Kaunas LT-47173, Tel. (8-37) [illegible]61 | | | |
| Pareigos | Parašas | Vardas, pavardė | Data |
| Projekto vadovas | | Nomeda Vilčinskaitė | 2025-05-20 |
| Projekto autorius | | Nomeda Vilčinskaitė | 2025-05-20 |

PLANAMS NR.1

# PROJEKTUI PRILYGINAMAS PLANAS
## M 1 : 5 000

Žemės reformos žemėtvarkos projektų ir jiems prilyginamų žemės sklypų planų rengimo ir įgyvendinimo metodikos 8 priedas

| | |
|---|---|
| Kadastro vietovė | KAZIKĖNŲ |
| Seniūnija | SMALININKŲ |
| Miestas (rajonas) | JURBARKO |
| Apskritis | TAURAGĖS |

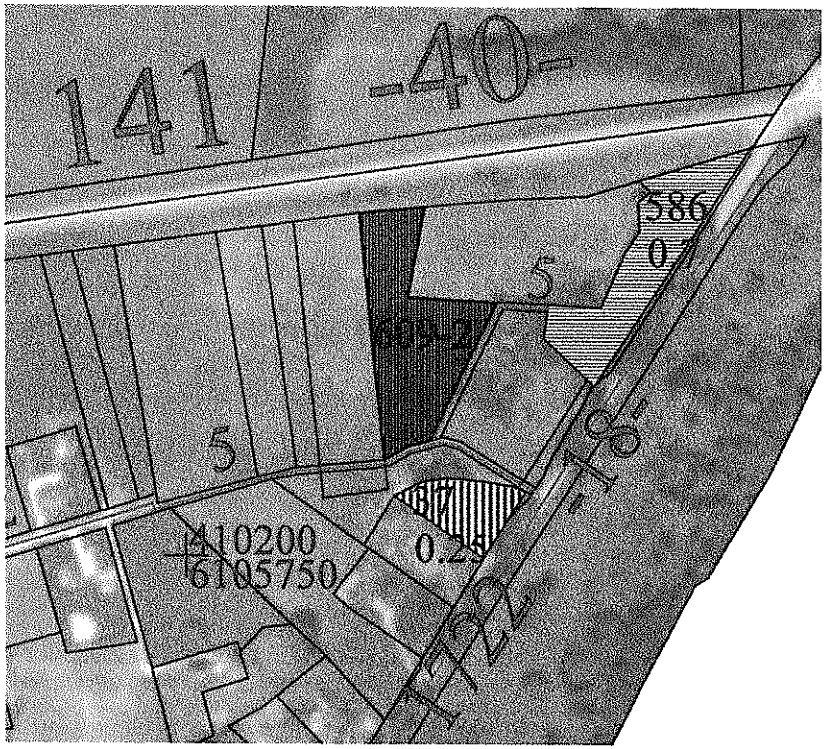


| SUPROJEKTUOTIEMS ŽEMĖS SKLYPAMS TAIKOMI SERVITUTAI, SPECIALIOSIOS ŽEMĖS IR MIŠKO NAUDOJIMO SĄLYGOS IR APRIBOJIMAI | | | |
|---|---|---|---|
| Žemės sklypo numeris plane | Žemės sklypo plotas, ha | Žemės sklypui taikomi servitutai, specialiosios žemės ir miško naudojimo sąlygos ir apribojimai | |
| | | kodas, aprašymas | plotas, ha |
| 609-2 | 0,84 | Kelių apsaugos zonos | |
| | | ( III skyrius, antrasis skirsnis) | 0,12 |
| | | Melior. ž. ir melior. stat. apsg.zonos | |
| | | (VI skyrius, antrasis skirsnis) | 0,57 |
| | | Dirvožemio apsauga ž. ū paskrt. skl | |
| | | (VI skyrius , keturioliktasis skirsnis | 0,57 |
| | | | |
| | | | |
| | | | |
| | | | |
| | | | |
| | | | |

SUDERINTA: NŽT prie Aplinkos ministerijos Klaipėdos apygardos žemės tvarkymo ir administravimo skyriaus vedėju
Ričardu Ažna
(parašas, vardas, pavardė, data)

| SUTARTINIAI ŽENKLAI | |
|---|---|
| Sutartinio ženklo žymėjimas | Sutartinio ženklo aprašymas |
| 609-2 | Suprojektuotas sklypas nuomai |

Patvirtinta:

Nacionalinės žemės tarnybos prie Aplinkos ministerijos direktoriaus

Klaipėdos apygardos žemės tvarkymo ir administravimo skyriaus vedėjo

_____ įsakymu _____

Projektinių sprendinių plano rengėjas

**UAB „ARVIMEDA"**

Raudondvario pl.164A, Kaunas LT-47173,Tel. (8-37)32[illegible]

| Pareigos | Parašas | Vardas, pavardė | Data | |
|---|---|---|---|---|
| Projekto vadovas | | Nomeda Vilčinskaitė | 2025-05-20 | PLANAMS NR.1 |
| Projekto autorius | | Nomeda Vilčinskaitė | 2025-05-20 | A.V. |

UŽDAROJI AKCINĖ BENDROVĖ "ARVIMEDA"

# PROJEKTUI PRILYGINAMAS PLANAS
## M 1 : 5 000

Žemės reformos žemėtvarkos projektų ir jiems prilyginamų žemės sklypų planų rengimo ir įgyvendinimo metodikos 8 priedas

| | |
|---|---|
| Kadastro vietovė | KAZIKĖNŲ |
| Seniūnija | SMALININKŲ |
| Miestas (rajonas) | JURBARKO |
| Apskritis | TAURAGĖS |

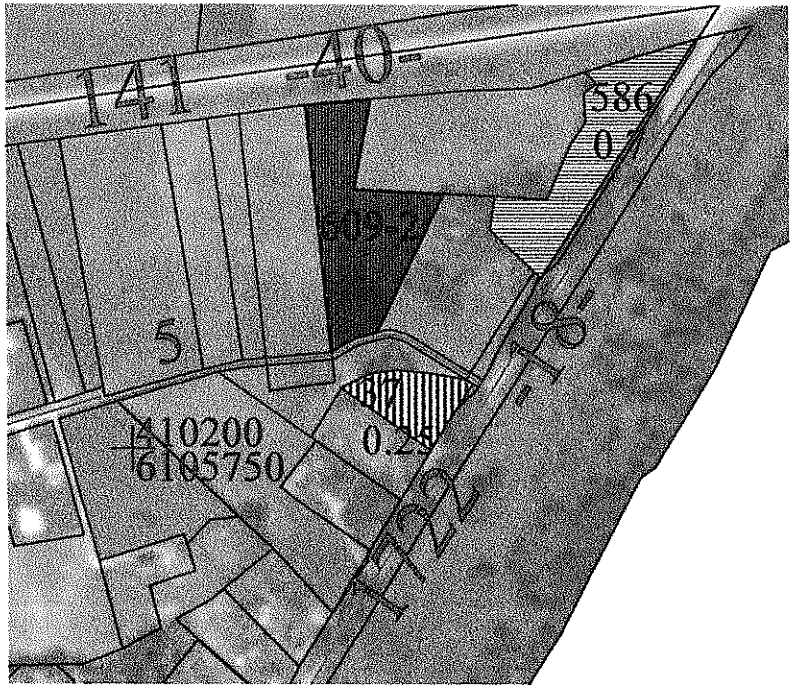


| SUPROJEKTUOTIEMS ŽEMĖS SKLYPAMS TAIKOMI SERVITUTAI, SPECIALIOSIOS ŽEMĖS IR MIŠKO NAUDOJIMO SĄLYGOS IR APRIBOJIMAI | | | |
|---|---|---|---|
| Žemės sklypo numeris plane | Žemės sklypo plotas, ha | Žemės sklypui taikomi servitutai, specialiosios žemės ir miško naudojimo sąlygos ir apribojimai | |
| | | kodas, aprašymas | plotas, ha |
| 609-2 | 0,84 | Kelių apsaugos zonos | |
| | | ( III skyrius, antrasis skirsnis) | 0,12 |
| | | Melior. ž. ir melior. stat. apsg.zonos | |
| | | (VI skyrius, antrasis skirsnis) | 0,57 |
| | | Dirvožemio apsauga ž. ū paskrt. skl | |
| | | (VI skyrius , keturioliktasis skirsnis | 0,57 |
| | | | |
| | | | |
| | | | |
| | | | |
| | | | |
| | | | |

SUDERINTA: NŽT prie Aplinkos ministerijos Klaipėdos apygardos žemės tvarkymo ir administravimo skyriaus vedėju
Ričardu Ažna
(parašas, vardas, pavardė, data)

| SUTARTINIAI ŽENKLAI | |
|---|---|
| Sutartinio ženklo žymėjimas | Sutartinio ženklo aprašymas |
| 609-2 | Suprojektuotas sklypas nuomai |

Patvirtinta:
Nacionalinės žemės tarnybos prie Aplinkos ministerijos direktoriaus
Klaipėdos apygardos žemės tvarkymo ir administravimo skyriaus vedėjo
_____ įsakymu_____

Projektinių sprendinių plano rengėjas

| UAB „ARVIMEDA“ | | | |
|---|---|---|---|
| Raudondvario pl.164A, Kaunas LT-47173,Tel. (8-37)321461 | | | |
| Pareigos | Parašas | Vardas, pavardė | Data |
| Projekto vadovas | | Nomeda Vilčinskaitė | 2025-05-20 |
| Projekto autorius | | Nomeda Vilčinskaitė | 2025-05-20 |

VIEŠOJI AKCINĖ BENDROVĖ PLANAMS NR.1

# PROJEKTUI PRILYGINAMAS PLANAS
## M 1 : 5 000

Žemės reformos žemėtvarkos projektų ir jiems prilyginamų žemės sklypų planų rengimo ir įgyvendinimo metodikos 8 priedas

| | |
|---|---|
| Kadastro vietovė | **KAZIKĖNŲ** |
| Seniūnija | SMALININKŲ |
| Miestas (rajonas) | JURBARKO |
| Apskritis | TAURAGĖS |

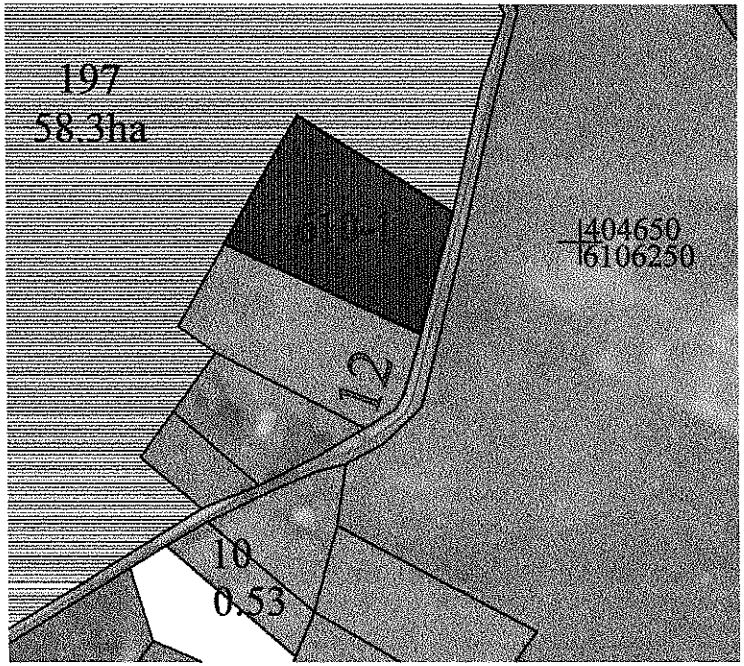


| SUTARTINIAI ŽENKLAI | |
|---|---|
| Sutartinio ženklo žymėjimas | Sutartinio ženklo aprašymas |
| 610-1 | Suprojektuotas sklypas nuomai |

| SUPROJEKTUOTIEMS ŽEMĖS SKLYPAMS TAIKOMI SERVITUTAI, SPECIALIOSIOS ŽEMĖS IR MIŠKO NAUDOJIMO SĄLYGOS IR APRIBOJIMAI | | | |
|---|---|---|---|
| Žemės sklypo numeris plane | Žemės sklypo plotas, ha | Žemės sklypui taikomi servitutai, specialiosios žemės ir miško naudojimo sąlygos ir apribojimai | |
| | | kodas, aprašymas | plotas, ha |
| 610-1 | 1,29 | Kelių apsaugos zonos | |
| | | ( III skyrius, antrasis skirsnis) | 0,09 |
| | | Melior. ž. ir melior. stat. apsg.zonos | |
| | | (VI skyrius, antrasis skirsnis) | 0,79 |
| | | Dirvožemio apsauga ž. ū paskrt. skl | |
| | | (VI skyrius , keturioliktasis skirsnis | 0,79 |
| | | | |
| | | | |
| | | | |
| | | | |
| | | | |
| | | | |

SUDERINTA: NŽT prie Aplinkos ministerijos Klaipėdos apygardos žemės tvarkymo ir administravimo skyriaus vedėju

Ričardu Ažna

(parašas, vardas, pavardė, data)

Patvirtinta:

Nacionalinės žemės tarnybos prie Aplinkos ministerijos direktoriaus

Klaipėdos apygardos žemės tvarkymo ir administravimo skyriaus vedėjo

_____ įsakymu _____

Projektinių sprendinių plano rengėjas

| UAB „ARVIMEDA“ | | | | |
|---|---|---|---|---|
| Raudondvario pl.164A, Kaunas LT-47173,Tel. (8-37)32 [illegible] | | | | PLANAMS NR.1 |
| Pareigos | Parašas | Vardas, pavardė | Data | |
| Projekto vadovas | | Nomeda Vilčinskaitė | 2025-05-20 | |
| Projekto autorius | | Nomeda Vilčinskaitė | 2025-05-20 | |

# PROJEKTUI PRILYGINAMAS PLANAS
## M 1 : 5 000

Žemės reformos žemėtvarkos projektų ir jiems prilyginamų žemės sklypų planų rengimo ir įgyvendinimo metodikos 8 priedas

| | |
|---|---|
| Kadastro vietovė | **KAZIKĖNŲ** |
| Seniūnija | SMALININKŲ |
| Miestas (rajonas) | JURBARKO |
| Apskritis | TAURAGĖS |

| SUTARTINIAI ŽENKLAI | |
|---|---|
| Sutartinio ženklo žymėjimas | Sutartinio ženklo aprašymas |
| 610-2 | Suprojektuotas sklypas nuomai |

| SUPROJEKTUOTIEMS ŽEMĖS SKLYPAMS TAIKOMI SERVITUTAI, SPECIALIOSIOS ŽEMĖS IR MIŠKO NAUDOJIMO SĄLYGOS IR APRIBOJIMAI | | | |
|---|---|---|---|
| Žemės sklypo numeris plane | Žemės sklypo plotas, ha | Žemės sklypui taikomi servitutai, specialiosios žemės ir miško naudojimo sąlygos ir apribojimai | |
| | | kodas, aprašymas | plotas, ha |
| 610-2 | 0,63 | Melior. ž. ir melior. stat. apsg.zonos | |
| | | (VI skyrius, antrasis skirsnis) | 0,63 |
| | | Dirvožemio apsauga ž. ū paskrt. skl | |
| | | (VI skyrius , keturioliktasis skirsnis | 0,63 |
| | | | |
| | | | |
| | | | |
| | | | |
| | | | |
| | | | |
| | | | |
| | | | |

SUDERINTA: NŽT prie Aplinkos ministerijos Klaipėdos apygardos žemės tvarkymo ir administravimo skyriaus vedėju

Ričardu Ažna

(parašas, vardas, pavardė, data)

Patvirtinta:

Nacionalinės žemės tarnybos prie Aplinkos ministerijos direktoriaus

Klaipėdos apygardos žemės tvarkymo ir administravimo skyriaus vedėjo

_____ įsakymu _____

Projektinių sprendinių plano rengėjas

| UAB „ARVIMEDA“ | | | |
|---|---|---|---|
| Raudondvario pl.164A, Kaunas LT-47173,Tel. (8-37[illegible]461 | | | |
| Pareigos | Parašas | Vardas, pavardė | Data |
| Projekto vadovas | | Nomeda Vilčinskaitė | 2025-05-20 |
| Projekto autorius | | Nomeda Vilčinskaitė | 2025-05-20 |

PLANAMS NR.1

# PROJEKTUI PRILYGINAMAS PLANAS
## M 1 : 5 000

Žemės reformos žemėtvarkos projektų ir jiems prilyginamų žemės sklypų planų rengimo ir įgyvendinimo metodikos 8 priedas

| | |
|---|---|
| Kadastro vietovė | KAZIKĖNŲ |
| Seniūnija | SMALININKŲ |
| Miestas (rajonas) | JURBARKO |
| Apskritis | TAURAGĖS |

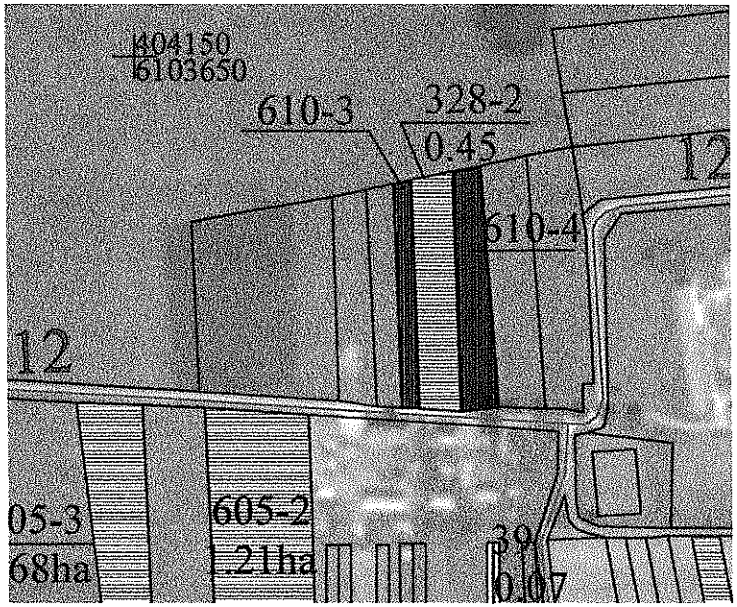


| SUTARTINIAI ŽENKLAI | |
|---|---|
| Sutartinio ženklo žymėjimas | Sutartinio ženklo aprašymas |
| 610-3 | Suprojektuotas sklypas nuomai |

| SUPROJEKTUOTIEMS ŽEMĖS SKLYPAMS TAIKOMI SERVITUTAI, SPECIALIOSIOS ŽEMĖS IR MIŠKO NAUDOJIMO SĄLYGOS IR APRIBOJIMAI | | | |
|---|---|---|---|
| Žemės sklypo numeris plane | Žemės sklypo plotas, ha | Žemės sklypui taikomi servitutai, specialiosios žemės ir miško naudojimo sąlygos ir apribojimai | |
| | | kodas, aprašymas | plotas, ha |
| 610-3 | 0,19 | Kelių apsaugos zonos | |
| | | ( III skyrius, antrasis skirsnis) | 0,01 |
| | | Elektros tinklų apsg. zonos | |
| | | (III skyrius, ketvirtasis skirsnis) | 0,01 |
| | | Melior. ž. ir melior. stat. apsg.zonos | |
| | | (VI skyrius, antrasis skirsnis) | 0,19 |
| | | Dirvožemio apsauga ž. ū paskrt. skl | |
| | | (VI skyrius , keturiolliktasis skirsnis | 0,19 |
| | | Pav. vand. telk. apsg. zonos | |
| | | (VI skyrius, septintasis skirsnis) | 0,07 |
| | | | |
| | | | |

SUDERINTA: NŽT prie Aplinkos ministerijos Klaipėdos apygardos žemės tvarkymo ir administravimo skyriaus vedėju

Ričardu Ažna

(parašas, vardas, pavardė, data)

Patvirtinta:

Nacionalinės žemės tarnybos prie Aplinkos ministerijos direktoriaus

Klaipėdos apygardos žemės tvarkymo ir administravimo skyriaus vedėjo

_____ įsakymu _____

Projektinių sprendinių plano rengėjas

**UAB „ARVIMEDA“**

Raudondvario pl.164A, Kaunas LT-47173,Tel. (8-37)321 461

| Pareigos | Parašas | Vardas, pavardė | Data |
|---|---|---|---|
| Projekto vadovas | | Nomeda Vilčinskaitė | 2025-05-20 |
| Projekto autorius | | Nomeda Vilčinskaitė | 2025-05-20 |

PLANAMS NR.1

A.V.

# PROJEKTUI PRILYGINAMAS PLANAS
## M 1 : 5 000

Žemės reformos žemėtvarkos projektų ir jiems prilyginamų žemės sklypų planų rengimo ir įgyvendinimo metodikos 8 priedas

| | |
|---|---|
| Kadastro vietovė | **KAZIKĖNŲ** |
| Seniūnija | SMALININKŲ |
| Miestas (rajonas) | JURBARKO |
| Apskritis | TAURAGĖS |

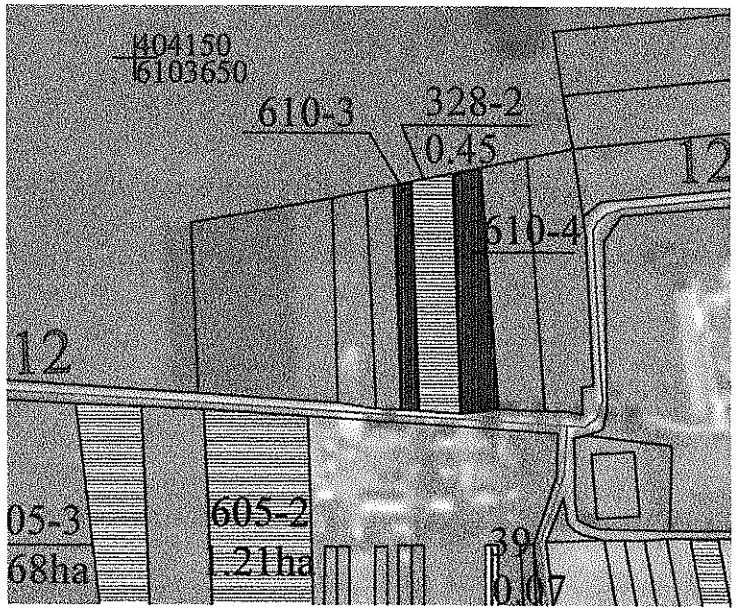


| SUTARTINIAI ŽENKLAI | |
|---|---|
| Sutartinio ženklo žymėjimas | Sutartinio ženklo aprašymas |
| 610-4 | Suprojektuotas sklypas nuomai |

| SUPROJEKTUOTIEMS ŽEMĖS SKLYPAMS TAIKOMI SERVITUTAI, SPECIALIOSIOS ŽEMĖS IR MIŠKO NAUDOJIMO SĄLYGOS IR APRIBOJIMAI | | | |
|---|---|---|---|
| Žemės sklypo numeris plane | Žemės sklypo plotas, ha | Žemės sklypui taikomi servitutai, specialiosios žemės ir miško naudojimo sąlygos ir apribojimai | |
| | | kodas, aprašymas | plotas, ha |
| 610-4 | 0,38 | Kelių apsaugos zonos | |
| | | ( III skyrius, antrasis skirsnis) | 0,02 |
| | | Elektros tinklų apsg. zonos | |
| | | (III skyrius, ketvirtasis skirsnis) | 0,02 |
| | | Melior. ž. ir melior. stat. apsg.zonos | |
| | | (VI skyrius, antrasis skirsnis) | 0,38 |
| | | Dirvožemio apsauga ž. ū paskrt. skl | |
| | | (VI skyrius , keturioliktasis skirsnis | 0,38 |
| | | Pav. vand. telk. apsg. zonos | |
| | | (VI skyrius, septintasis skirsnis) | 0,2 |
| | | | |
| | | | |

SUDERINTA: NŽT prie Aplinkos ministerijos Klaipėdos apygardos žemės tvarkymo ir administravimo skyriaus vedėju

Ričardu Ažna

(parašas, vardas, pavardė, data)

Patvirtinta:

Nacionalinės žemės tarnybos prie Aplinkos ministerijos direktoriaus

Klaipėdos apygardos žemės tvarkymo ir administravimo

skyriaus vedėjo

įsakymu

Projektinių sprendinių plano rengėjas

**UAB „ARVIMEDA"**

Raudondvario pl.164A, Kaunas LT-47173,Tel. (8-37)321[illegible]

| Pareigos | Parašas | Vardas, pavardė | Data | |
|---|---|---|---|---|
| Projekto vadovas | | Nomeda Vilčinskaitė | 2025-05-20 | PLANAMS NR.1 |
| Projekto autorius | | Nomeda Vilčinskaitė | 2025-05-20 | A.V. |

# PROJEKTUI PRILYGINAMAS PLANAS
## M 1 : 5 000

Žemės reformos žemėtvarkos projektų ir jiems prilyginamų žemės sklypų planų rengimo ir įgyvendinimo metodikos 8 priedas

| | |
|---|---|
| Kadastro vietovė | **KAZIKĖNŲ** |
| Seniūnija | SMALININKŲ |
| Miestas (rajonas) | JURBARKO |
| Apskritis | TAURAGĖS |

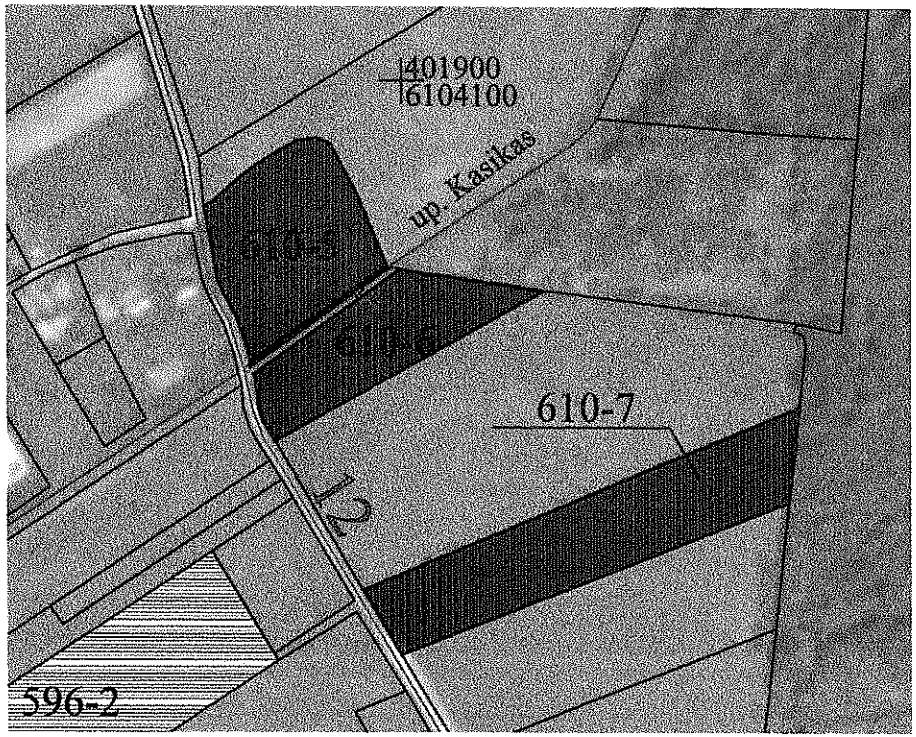


| SUPROJEKTUOTIEMS ŽEMĖS SKLYPAMS TAIKOMI SERVITUTAI, SPECIALIOSIOS ŽEMĖS IR MIŠKO NAUDOJIMO SĄLYGOS IR APRIBOJIMAI | | | |
|---|---|---|---|
| Žemės sklypo numeris plane | Žemės sklypo plotas, ha | Žemės sklypui taikomi servitutai, specialiosios žemės ir miško naudojimo sąlygos ir apribojimai | |
| | | kodas, aprašymas | plotas, ha |
| 610-5 | 1,17 | Kelių apsaugos zonos | |
| | | ( III skyrius, antrasis skirsnis) | 0,32 |
| | | Pav. vand. telk. apsg. zonos | |
| | | (VI skyrius, septintasis skirsnis) | 1,17 |
| | | Pav. vand. telk. pakr. apsg. juost. | |
| | | (VI skyrius, aštuntasis skirsnis) | 0,02 |
| | | | |
| | | | |
| | | | |
| | | | |
| | | | |
| | | | |

SUDERINTA: NŽT prie Aplinkos ministerijos Klaipėdos apygardos žemės tvarkymo ir administravimo skyriaus vedėju

Ričardu Ažna

(parašas, vardas, pavardė, data)

| SUTARTINIAI ŽENKLAI | |
|---|---|
| Sutartinio ženklo žymėjimas | Sutartinio ženklo aprašymas |
| 610-5 | Suprojektuotas sklypas nuomai |

Patvirtinta:

Nacionalinės žemės tarnybos prie Aplinkos ministerijos direktoriaus

Klaipėdos apygardos žemės tvarkymo ir administravimo

skyriaus vedėjo

_____ įsakymu _____

Projektinių sprendinių plano rengėjas

| UAB „ARVIMEDA“ | | | |
|---|---|---|---|
| Raudondvario pl.164A, Kaunas LT-47173,Tel. (8-37)32 [illegible] | | | |
| Pareigos | Parašas | Vardas, pavardė | Data |
| Projekto vadovas | | Nomeda Vilčinskaitė | 2025-05-20 |
| Projekto autorius | | Nomeda Vilčinskaitė | 2025-05-20 |

PLANAMS NR. 1

A.V.

# PROJEKTUI PRILYGINAMAS PLANAS
## M 1 : 5 000

Žemės reformos žemėtvarkos projektų ir jiems prilyginamų žemės sklypų planų rengimo ir įgyvendinimo metodikos 8 priedas

| | |
|---|---|
| Kadastro vietovė | KAZIKĖNŲ |
| Seniūnija | SMALININKŲ |
| Miestas (rajonas) | JURBARKO |
| Apskritis | TAURAGĖS |

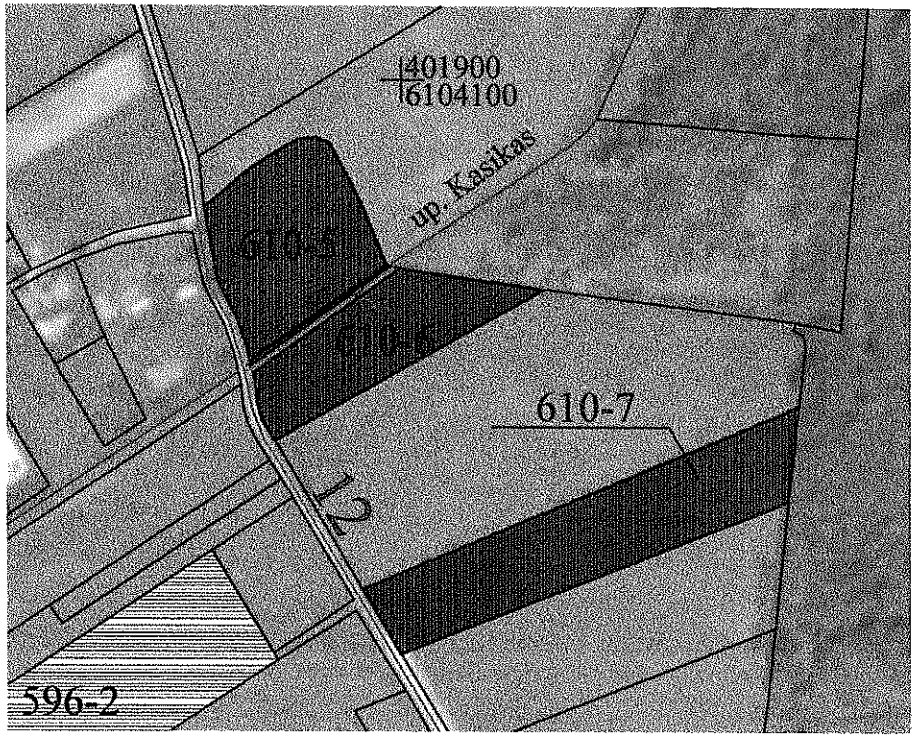


| SUPROJEKTUOTIEMS ŽEMĖS SKLYPAMS TAIKOMI SERVITUTAI, SPECIALIOSIOS ŽEMĖS IR MIŠKO NAUDOJIMO SĄLYGOS IR APRIBOJIMAI | | | |
|---|---|---|---|
| Žemės sklypo numeris plane | Žemės sklypo plotas, ha | Žemės sklypui taikomi servitutai, specialiosios žemės ir miško naudojimo sąlygos ir apribojimai | |
| | | kodas, aprašymas | plotas, ha |
| 610-6 | 0,95 | Kelių apsaugos zonos | |
| | | ( III skyrius, antrasis skirsnis) | 0,05 |
| | | Elektros tinklų apsg. zonos | |
| | | (III skyrius, ketvirtasis skirsnis) | 0,01 |
| | | Melior. ž. ir melior. stat. apsg.zonos | |
| | | (VI skyrius, antrasis skirsnis) | 0,95 |
| | | Dirvožemio apsauga ž. ū paskrt. skl | |
| | | (VI skyrius , keturioliktasis skirsnis | 0,95 |
| | | Pav. vand. telk. apsg. zonos | |
| | | (VI skyrius, septintasis skirsnis) | 0,95 |
| | | | |
| | | | |

SUDERINTA: NŽT prie Aplinkos ministerijos Klaipėdos apygardos žemės tvarkymo ir administravimo skyriaus vedėju

Ričardu Ažna

(parašas, vardas, pavardė, data)

| SUTARTINIAI ŽENKLAI | |
|---|---|
| Sutartinio ženklo žymėjimas | Sutartinio ženklo aprašymas |
| 610-6 | Suprojektuotas sklypas nuomai |

Patvirtinta:

Nacionalinės žemės tarnybos prie Aplinkos ministerijos direktoriaus

Klaipėdos apygardos žemės tvarkymo ir administravimo skyriaus vedėjo

_____ įsakymu _____

Projektinių sprendinių plano rengėjas

| UAB „ARVIMEDA“ | | | |
|---|---|---|---|
| Raudondvario pl.164A, Kaunas LT-47173,Tel. (8-37)321763 | | | |
| Pareigos | Parašas | Vardas, pavardė | Data |
| Projekto vadovas | | Nomeda Vilčinskaitė | 2025-05-20 |
| Projekto autorius | | Nomeda Vilčinskaitė | 2025-05-20 |

PLANAMS NR. 1

A.V.

# PROJEKTUI PRILYGINAMAS PLANAS
## M 1 : 5 000

Žemės reformos žemėtvarkos projektų ir jiems prilyginamų žemės sklypų planų rengimo ir įgyvendinimo metodikos 8 priedas

| | |
|---|---|
| Kadastro vietovė | KAZIKĖNŲ |
| Seniūnija | SMALININKŲ |
| Miestas (rajonas) | JURBARKO |
| Apskritis | TAURAGĖS |

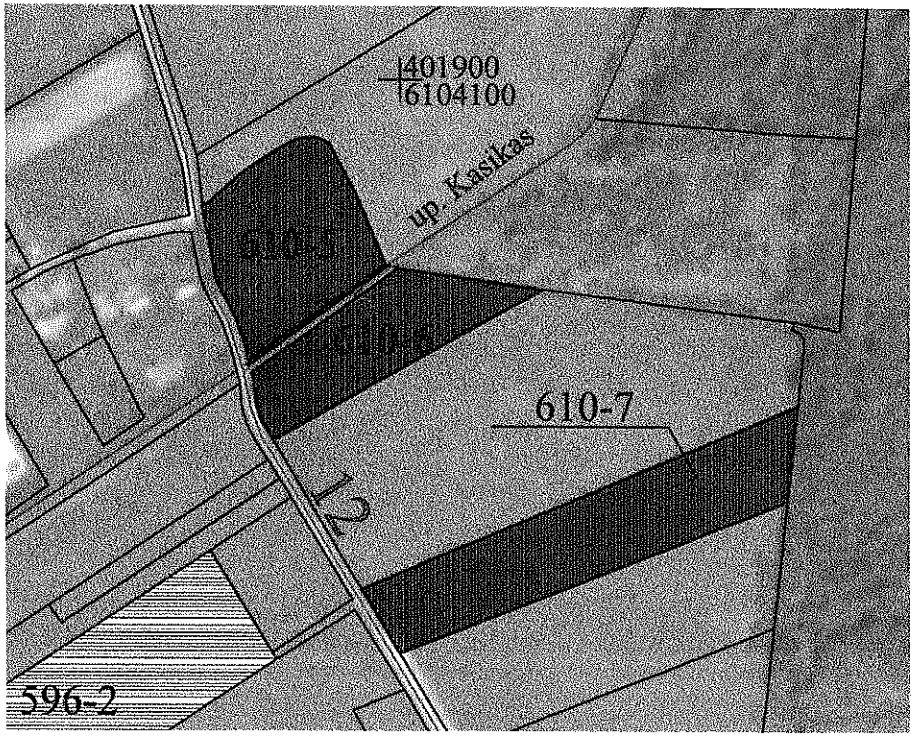


| SUPROJEKTUOTIEMS ŽEMĖS SKLYPAMS TAIKOMI SERVITUTAI, SPECIALIOSIOS ŽEMĖS IR MIŠKO NAUDOJIMO SĄLYGOS IR APRIBOJIMAI | | | |
|---|---|---|---|
| Žemės sklypo numeris plane | Žemės sklypo plotas, ha | Žemės sklypui taikomi servitutai, specialiosios žemės ir miško naudojimo sąlygos ir apribojimai | |
| | | kodas, aprašymas | plotas, ha |
| 610-7 | 1,70 | Kelių apsaugos zonos | |
| | | ( III skyrius, antrasis skirsnis) | 0,05 |
| | | Elektros tinklų apsg. zonos | |
| | | (III skyrius, ketvirtasis skirsnis) | 0,02 |
| | | Melior. ž. ir melior. stat. apsg.zonos | |
| | | (VI skyrius, antrasis skirsnis) | 1,70 |
| | | Dirvožemio apsauga ž. ū paskrt. skl | |
| | | (VI skyrius , keturioliktasis skirsnis | 1,70 |
| | | Pav. vand. telk. apsg. zonos | |
| | | (VI skyrius, septintasis skirsnis) | 0,65 |
| | | Pav. vand. telk. pakr. apsg. juost. | |
| | | (VI skyrius, aštuntasis skirsnis) | 0,02 |

SUDERINTA: NŽT prie Aplinkos ministerijos Klaipėdos apygardos žemės tvarkymo ir administravimo skyriaus vedėju

Ričardu Ažna

(parašas, vardas, pavardė, data)

| SUTARTINIAI ŽENKLAI | |
|---|---|
| Sutartinio ženklo žymėjimas | Sutartinio ženklo aprašymas |
| 610-7 | Suprojektuotas sklypas nuomai |

Patvirtinta:

Nacionalinės žemės tarnybos prie Aplinkos ministerijos direktoriaus

Klaipėdos apygardos žemės tvarkymo ir administravimo

skyriaus vedėjo

_____ įsakymu _____

Projektinių sprendinių plano rengėjas

| UAB „ARVIMEDA“ | | | |
|---|---|---|---|
| Raudondvario pl.164A, Kaunas LT-47173,Tel. (8-37)32 [illegible] | | | |
| Pareigos | Parašas | Vardas, pavardė | Data |
| Projekto vadovas | | Nomeda Vilčinskaitė | 2025-05-20 |
| Projekto autorius | | Nomeda Vilčinskaitė | 2025-05-20 |

PLANAMS NR.1

A.V.

| DETALŪS METADUOMENYS | |
|---|---|
| **Dokumento sudarytojas (-ai)** | Nacionalinė žemės tarnyba 188704927, Gedimino pr. 19, LT-01103 Vilnius |
| **Dokumento pavadinimas (antraštė)** | DĖL TAURAGĖS APSKRITIES JURBARKO (SAVIVALDYBĖS) SMALININKŲ SENIŪNIJOS KAZIKĖNŲ KADASTRO VIETOVĖS ŽEMĖS SKLYPŲ PLANŲ, KURIE PRILYGINAMI ŽEMĖS REFORMOS ŽEMĖTVARKOS PROJEKTUI, PATVIRTINIMO |
| **Dokumento registracijos data ir numeris** | 2025-10-24 Nr. 4RKĮ-607-(15.4.6 E.) |
| **Dokumento gavimo data ir dokumento gavimo registracijos numeris** | – |
| **Dokumento specifikacijos identifikavimo žymuo** | ADOC-V1.0 |
| **Parašo paskirtis** | Pasirašymas |
| **Parašą sukūrusio asmens vardas, pavardė ir pareigos** | Ričardas Ažna, Klaipėdos apygardos žemės tvarkymo ir administravimo skyriaus vedėjas, Klaipėdos apygardos žemės tvarkymo ir administravimo skyrius |
| **Sertifikatas išduotas** | RIČARDAS AŽNA LT |
| **Parašo sukūrimo data ir laikas** | 2025-10-24 09:08:04 (GMT+03:00) |
| **Parašo formatas** | XAdES-T |
| **Laiko žymoje nurodytas laikas** | 2025-10-24 09:08:33 (GMT+03:00) |
| **Informacija apie sertifikavimo paslaugų teikėją** | EID-SK 2016, AS Sertifitseerimiskeskus EE |
| **Sertifikato galiojimo laikas** | 2022-12-05 15:34:29 – 2027-12-04 23:59:59 |
| **Informacija apie būdus, naudotus metaduomenų vientisumui užtikrinti** | "Registravimas" paskirties metaduomenų vientisumas užtikrintas naudojant "RCSC IssuingCA, VI Registru centras - i.k. 124110246 LT" išduotą sertifikatą "Dokumentų valdymo sistema NŽT DVS, Nacionalinė žemės tarnyba prie Aplinkos ministerijos, j.k.188704927 LT", sertifikatas galioja nuo 2022-12-19 16:41:35 iki 2025-12-18 16:41:35 |
| **Pagrindinio dokumento priedų skaičius** | 5 |
| **Pagrindinio dokumento pridedamų dokumentų skaičius** | – |
| **Pridedamo dokumento sudarytojas (-ai)** | – |
| **Pridedamo dokumento pavadinimas (antraštė)** | – |
| **Pridedamo dokumento registracijos data ir numeris** | – |
| **Programinės įrangos, kuria naudojantis sudarytas elektroninis dokumentas, pavadinimas** | Dokumentų valdymo sistema NŽT DVS, versija 3.5.69 |
| **Informacija apie elektroninio dokumento ir elektroninio (-ių) parašo (-ų) tikrinimą (tikrinimo data)** | Atitinka specifikacijos keliamus reikalavimus.<br>Visi dokumente esantys elektroniniai parašai galioja (2025-10-24 10:49:07) |
| **Paieškos nuoroda** | – |
| **Papildomi metaduomenys** | Nuorašą suformavo 2025-10-24 10:49:08 Dokumentų valdymo sistema NŽT DVS |